This is a digital copy of a book that was preserved for generations on library shelves before it was carefully scanned by Google as part of a project to make the world's books discoverable online.

It has survived long enough for the copyright to expire and the book to enter the public domain. A public domain book is one that was never subject to copyright or whose legal copyright term has expired. Whether a book is in the public domain may vary country to country. Public domain books are our gateways to the past, representing a wealth of history, culture and knowledge that's often difficult to discover.

Marks, notations and other marginalia present in the original volume will appear in this file - a reminder of this book's long journey from the publisher to a library and finally to you.

Usage guidelines

Google is proud to partner with libraries to digitize public domain materials and make them widely accessible. Public domain books belong to the public and we are merely their custodians. Nevertheless, this work is expensive, so in order to keep providing this resource, we have taken steps to prevent abuse by commercial parties, including placing technical restrictions on automated querying.

We also ask that you:

+ *Make non-commercial use of the files* We designed Google Book Search for use by individuals, and we request that you use these files for personal, non-commercial purposes.

+ *Refrain from automated querying* Do not send automated queries of any sort to Google's system: If you are conducting research on machine translation, optical character recognition or other areas where access to a large amount of text is helpful, please contact us. We encourage the use of public domain materials for these purposes and may be able to help.

+ *Maintain attribution* The Google "watermark" you see on each file is essential for informing people about this project and helping them find additional materials through Google Book Search. Please do not remove it.

+ *Keep it legal* Whatever your use, remember that you are responsible for ensuring that what you are doing is legal. Do not assume that just because we believe a book is in the public domain for users in the United States, that the work is also in the public domain for users in other countries. Whether a book is still in copyright varies from country to country, and we can't offer guidance on whether any specific use of any specific book is allowed. Please do not assume that a book's appearance in Google Book Search means it can be used in any manner anywhere in the world. Copyright infringement liability can be quite severe.

About Google Book Search

Google's mission is to organize the world's information and to make it universally accessible and useful. Google Book Search helps readers discover the world's books while helping authors and publishers reach new audiences. You can search through the full text of this book on the web at `http://books.google.com/`

A propos de ce livre

Ceci est une copie numérique d'un ouvrage conservé depuis des générations dans les rayonnages d'une bibliothèque avant d'être numérisé avec précaution par Google dans le cadre d'un projet visant à permettre aux internautes de découvrir l'ensemble du patrimoine littéraire mondial en ligne.

Ce livre étant relativement ancien, il n'est plus protégé par la loi sur les droits d'auteur et appartient à présent au domaine public. L'expression "appartenir au domaine public" signifie que le livre en question n'a jamais été soumis aux droits d'auteur ou que ses droits légaux sont arrivés à expiration. Les conditions requises pour qu'un livre tombe dans le domaine public peuvent varier d'un pays à l'autre. Les livres libres de droit sont autant de liens avec le passé. Ils sont les témoins de la richesse de notre histoire, de notre patrimoine culturel et de la connaissance humaine et sont trop souvent difficilement accessibles au public.

Les notes de bas de page et autres annotations en marge du texte présentes dans le volume original sont reprises dans ce fichier, comme un souvenir du long chemin parcouru par l'ouvrage depuis la maison d'édition en passant par la bibliothèque pour finalement se retrouver entre vos mains.

Consignes d'utilisation

Google est fier de travailler en partenariat avec des bibliothèques à la numérisation des ouvrages appartenant au domaine public et de les rendre ainsi accessibles à tous. Ces livres sont en effet la propriété de tous et de toutes et nous sommes tout simplement les gardiens de ce patrimoine. Il s'agit toutefois d'un projet coûteux. Par conséquent et en vue de poursuivre la diffusion de ces ressources inépuisables, nous avons pris les dispositions nécessaires afin de prévenir les éventuels abus auxquels pourraient se livrer des sites marchands tiers, notamment en instaurant des contraintes techniques relatives aux requêtes automatisées.

Nous vous demandons également de:

+ *Ne pas utiliser les fichiers à des fins commerciales* Nous avons conçu le programme Google Recherche de Livres à l'usage des particuliers. Nous vous demandons donc d'utiliser uniquement ces fichiers à des fins personnelles. Ils ne sauraient en effet être employés dans un quelconque but commercial.

+ *Ne pas procéder à des requêtes automatisées* N'envoyez aucune requête automatisée quelle qu'elle soit au système Google. Si vous effectuez des recherches concernant les logiciels de traduction, la reconnaissance optique de caractères ou tout autre domaine nécessitant de disposer d'importantes quantités de texte, n'hésitez pas à nous contacter. Nous encourageons pour la réalisation de ce type de travaux l'utilisation des ouvrages et documents appartenant au domaine public et serions heureux de vous être utile.

+ *Ne pas supprimer l'attribution* Le filigrane Google contenu dans chaque fichier est indispensable pour informer les internautes de notre projet et leur permettre d'accéder à davantage de documents par l'intermédiaire du Programme Google Recherche de Livres. Ne le supprimez en aucun cas.

+ *Rester dans la légalité* Quelle que soit l'utilisation que vous comptez faire des fichiers, n'oubliez pas qu'il est de votre responsabilité de veiller à respecter la loi. Si un ouvrage appartient au domaine public américain, n'en déduisez pas pour autant qu'il en va de même dans les autres pays. La durée légale des droits d'auteur d'un livre varie d'un pays à l'autre. Nous ne sommes donc pas en mesure de répertorier les ouvrages dont l'utilisation est autorisée et ceux dont elle ne l'est pas. Ne croyez pas que le simple fait d'afficher un livre sur Google Recherche de Livres signifie que celui-ci peut être utilisé de quelque façon que ce soit dans le monde entier. La condamnation à laquelle vous vous exposeriez en cas de violation des droits d'auteur peut être sévère.

À propos du service Google Recherche de Livres

En favorisant la recherche et l'accès à un nombre croissant de livres disponibles dans de nombreuses langues, dont le français, Google souhaite contribuer à promouvoir la diversité culturelle grâce à Google Recherche de Livres. En effet, le Programme Google Recherche de Livres permet aux internautes de découvrir le patrimoine littéraire mondial, tout en aidant les auteurs et les éditeurs à élargir leur public. Vous pouvez effectuer des recherches en ligne dans le texte intégral de cet ouvrage à l'adresse `http://books.google.com`

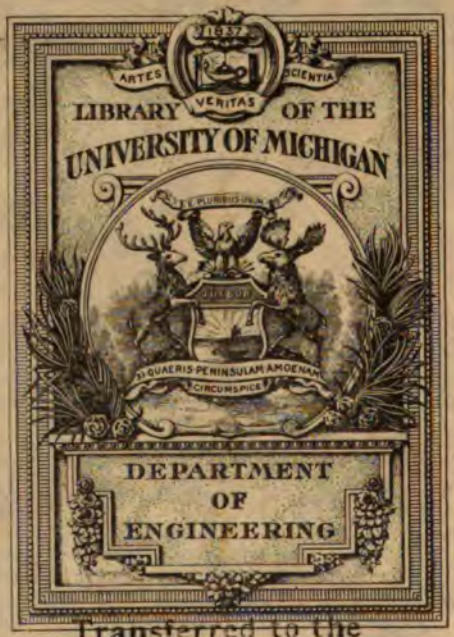

Transferred to the
GENERAL LIBRARY,

N. LIBRARY.

TS
460
.C67

PROCÉDÉS
DE
FORGEAGE DANS L'INDUSTRIE

DEUXIÈME PARTIE
(PREMIER VOLUME)

ATLAS

PARIS. — IMPRIMERIE E BERNARD ET Cie

23, RUE DES GRANDS-AUGUSTINS, 23

Ouvrage couronné par la Société des Anciens Élèves
des Écoles nationales d'Arts et Métiers, dans sa séance du 17 février 1895,
présidée par M. Félix Faure, Président de la République
et extrait du *Bulletin technologique* (*1897*)

PROCÉDÉS
DE
FORGEAGE
DANS L'INDUSTRIE

PAR

C. CODRON

INGÉNIEUR CIVIL
Professeur du Cours des Arts mécaniques à l'Institut Industriel du Nord
Officier d'Académie

DEUXIÈME PARTIE
(PREMIER VOLUME)

ATLAS

PARIS
E. BERNARD et Cie, IMPRIMEURS-EDITEURS
53 *ter*, *Quai des Grands-Augustins*, 53 *ter*

1898

230198

MPRESSION DES M

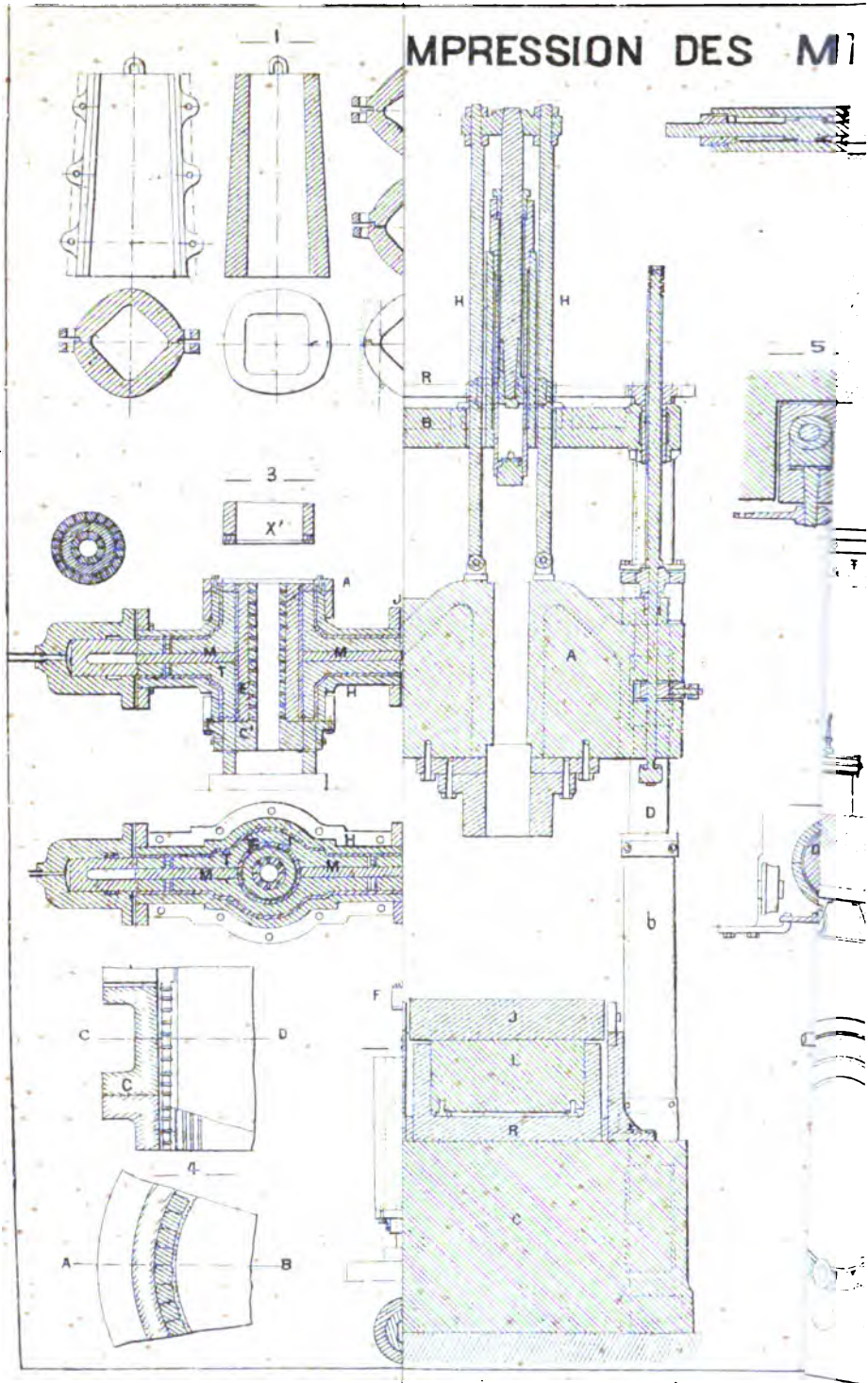

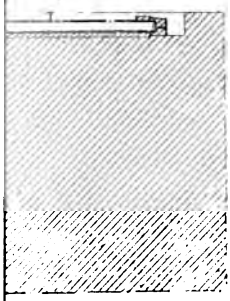

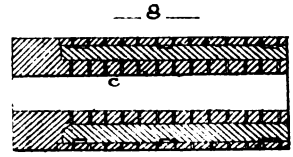

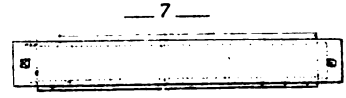

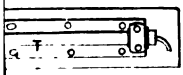

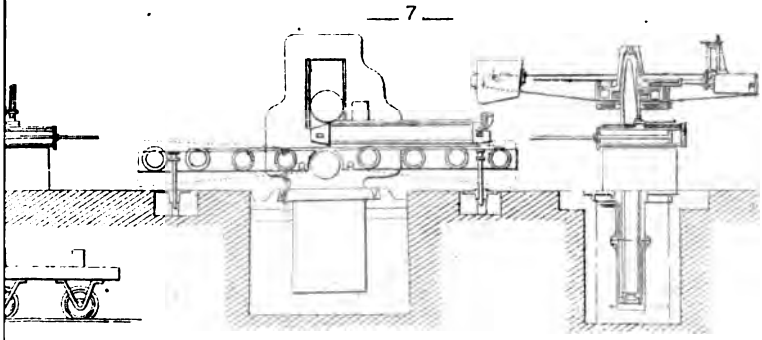

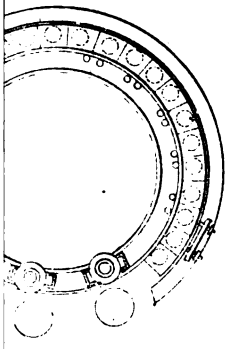

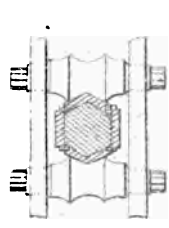

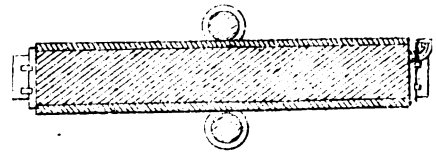

IMP. CHAIX - PARIS -

Fig. 1.

Fig. 2

Le Renard

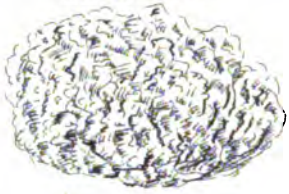

Fig. 3

Refouler le renard

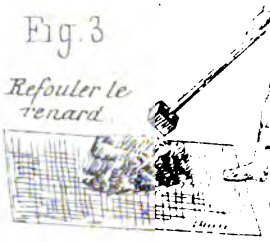

Fig. 7.

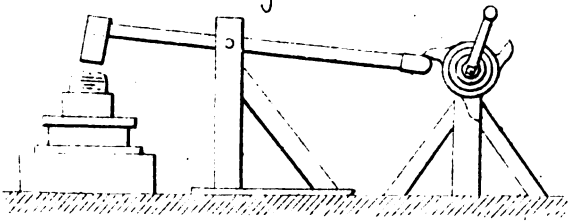

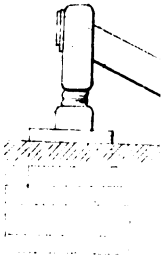

Fig. 9.

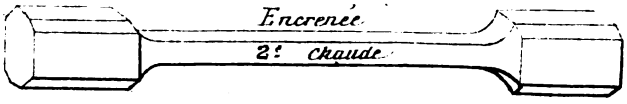

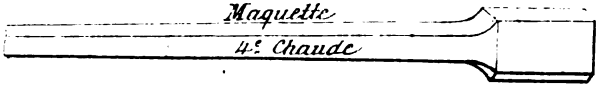

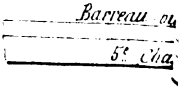

MARTEAU

Fig. 4.

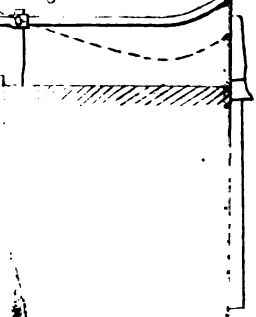

Fig. 8.

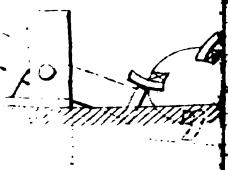

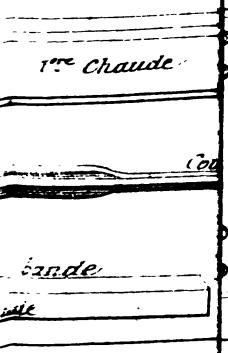

Fig. 15.

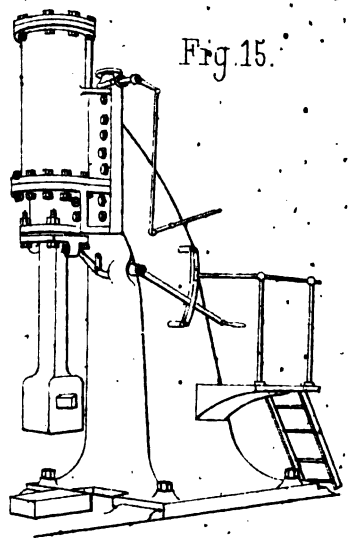

Fig. 12.

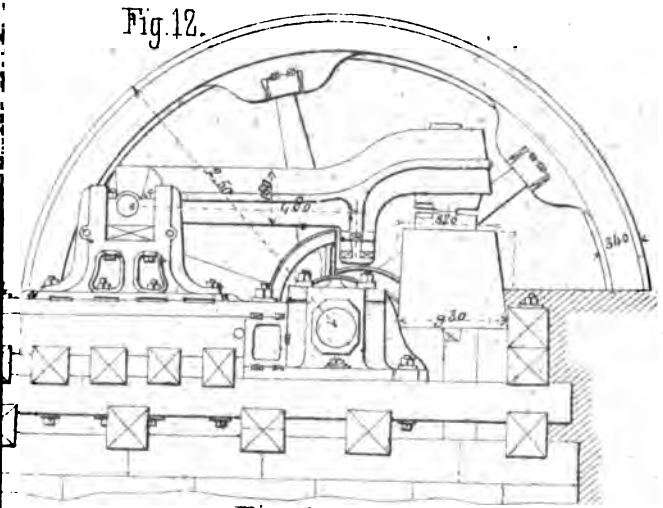

Fig. 13.

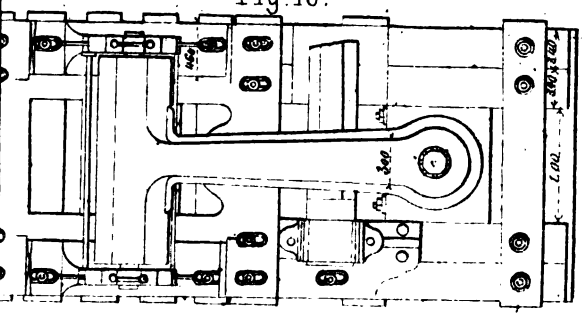

Fig. 1

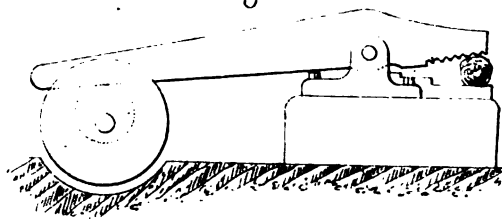

Fig. 2.

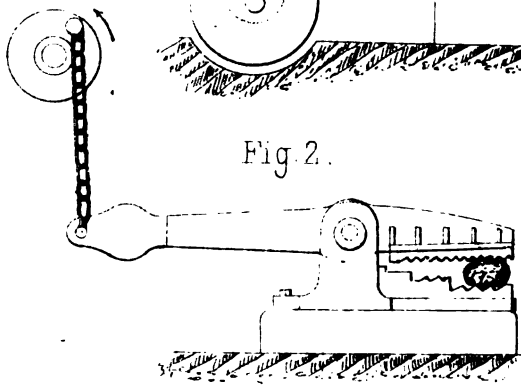

Fig. 3

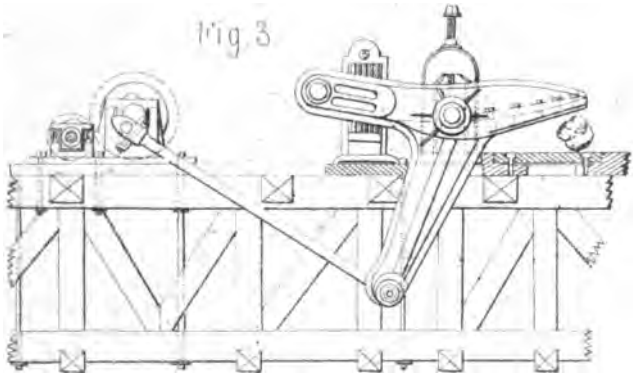

Fig. 4.

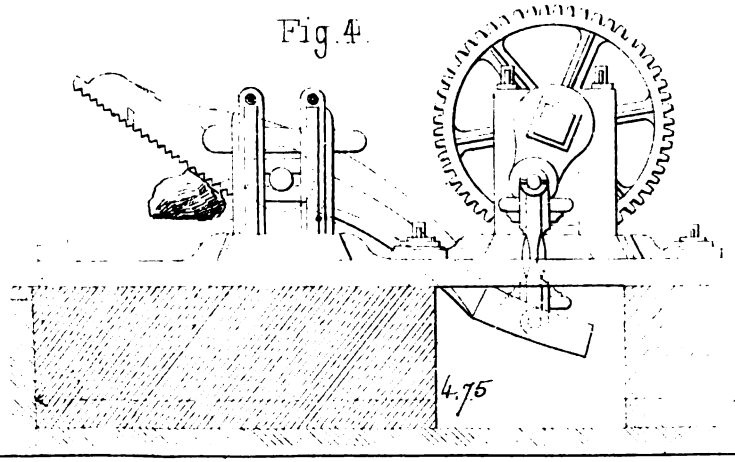

FER

Fig. 7.

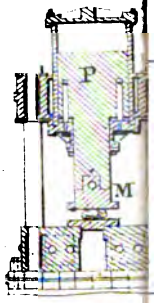

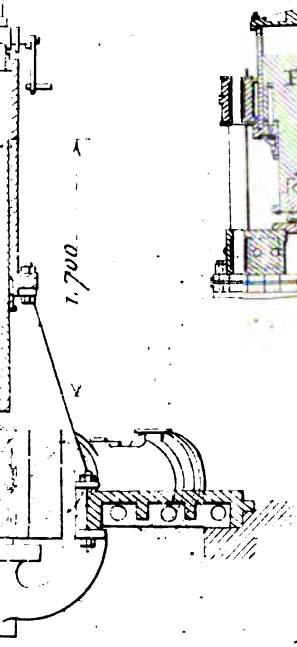

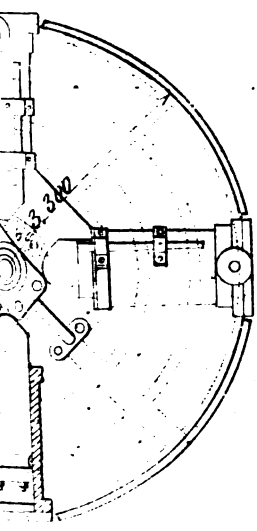

Fig. 10.

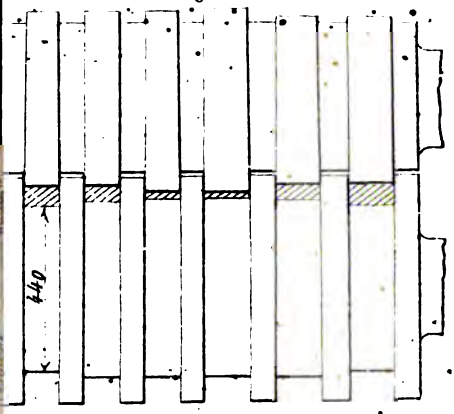

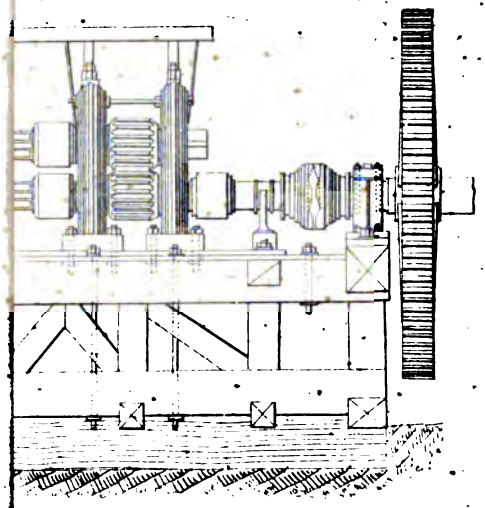

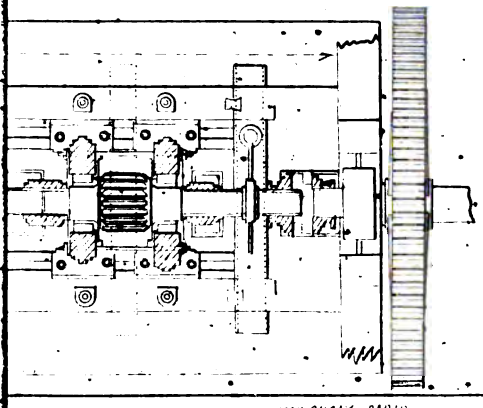

IMP. CHAIX - PARIS

Machine à rouler les loupe

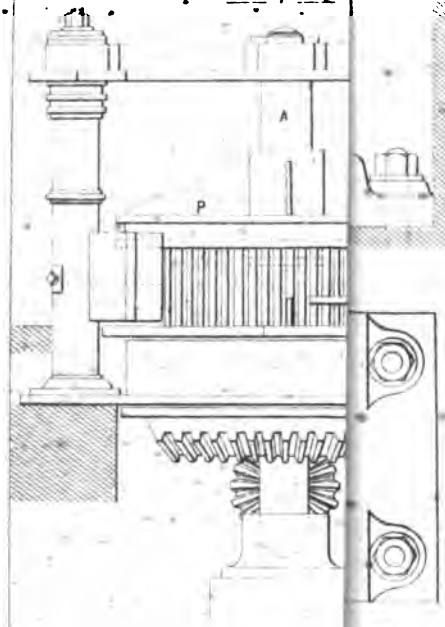

Train la

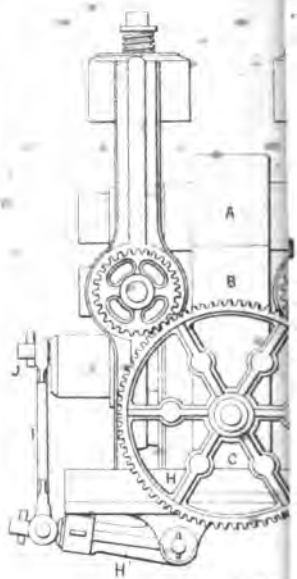

2

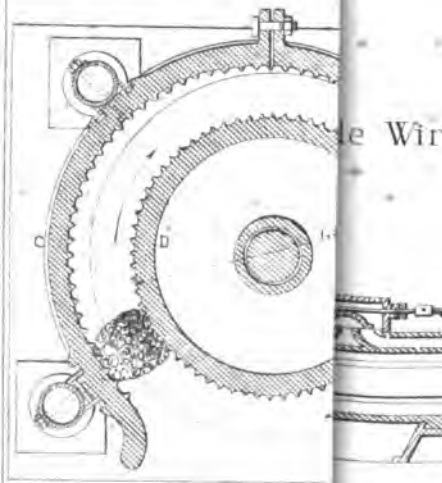

5

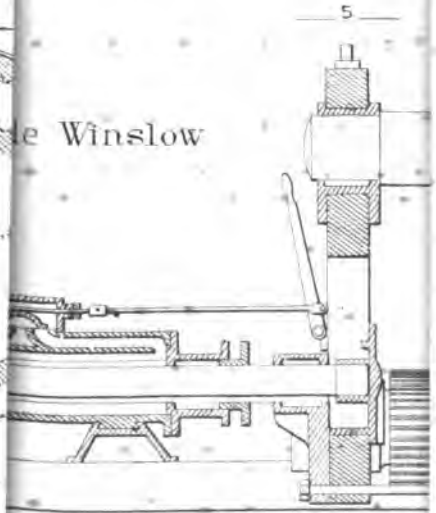

e Winslow

:R PUDDLÉ

Train lamineur et compresseur de Sellers

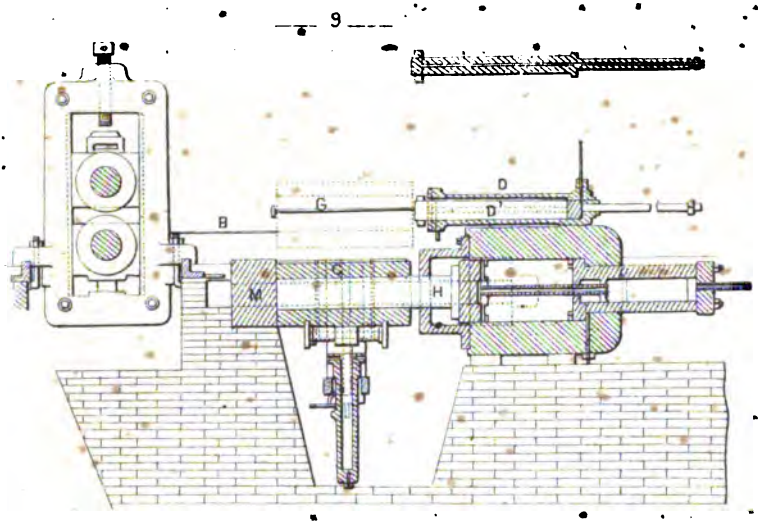

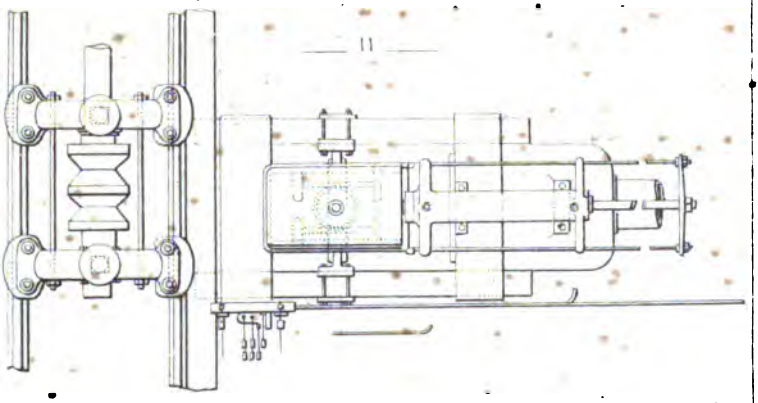

IMP. CHAIX - PARIS

Fig. 1. Ba

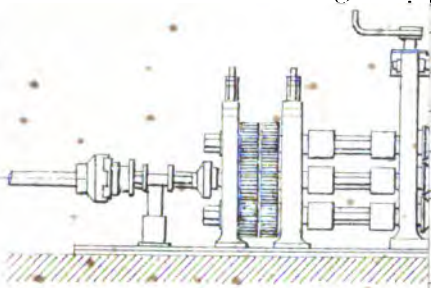

Fig. 4.

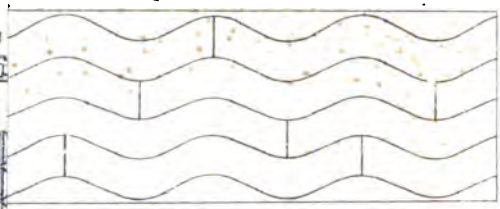

Fig. 4.

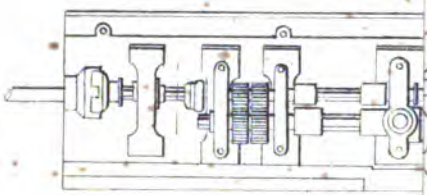

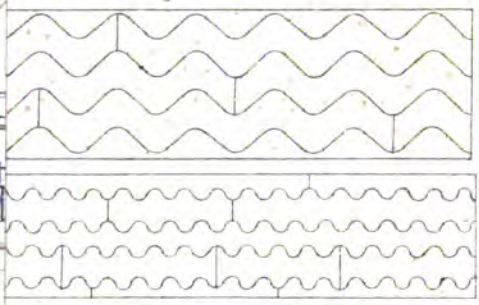

Fig.

Fig. 2.

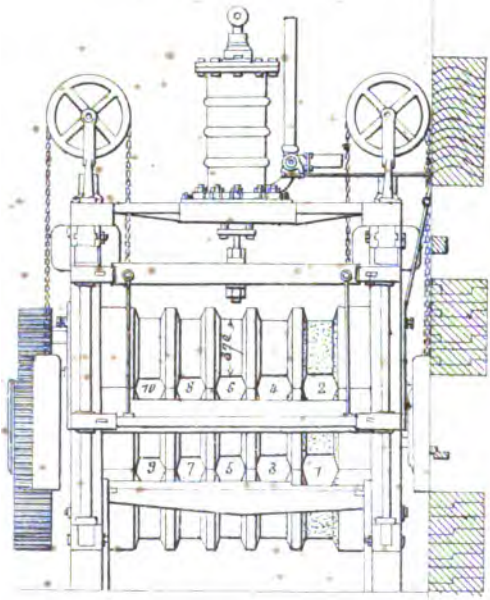

Fig. 6.

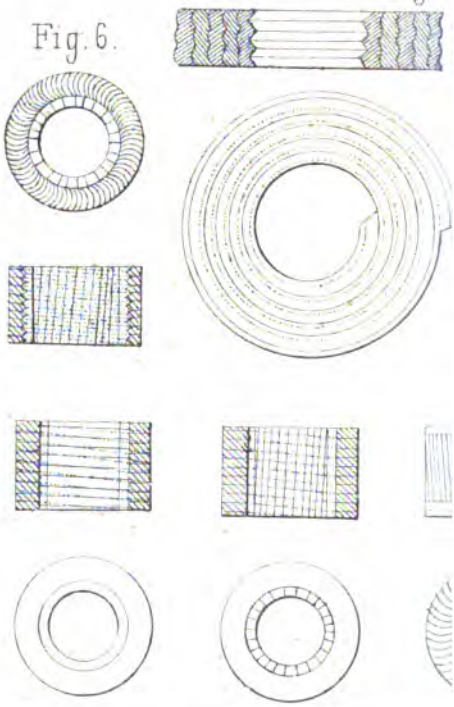

Fig. 9. Train modèle Scott.

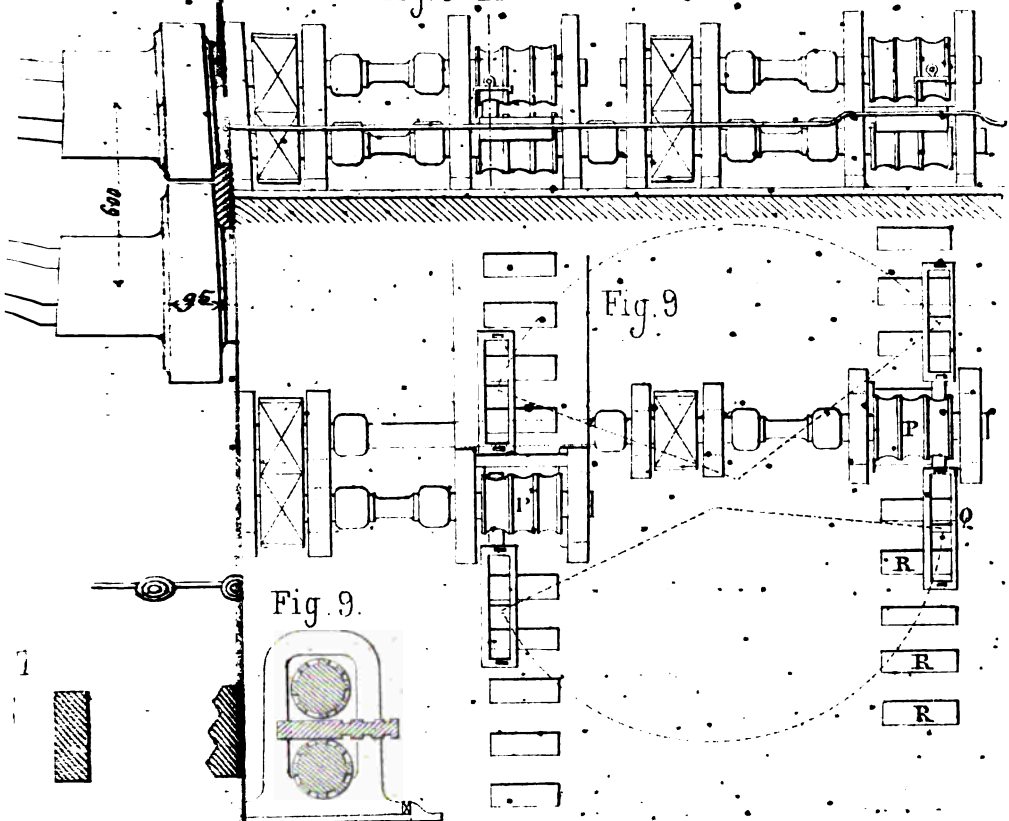

Fig. 9.

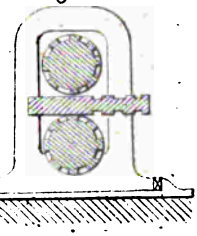

Fig. 11 Pour tôles

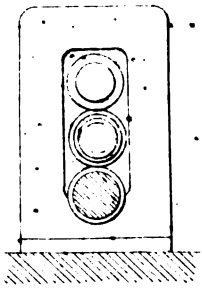

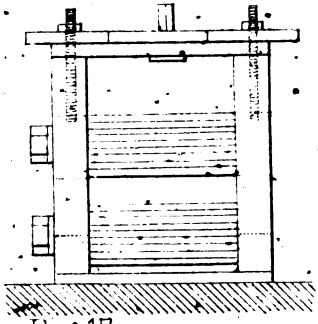

Fig. 15.

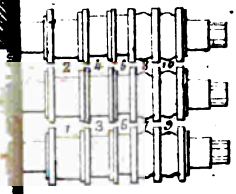

Fig. 16.

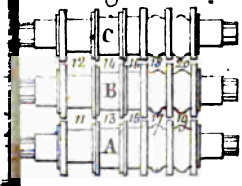

Fig. 17

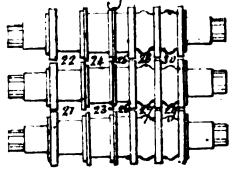

IMP. CHAIX - PARIS -

Fig. 1.

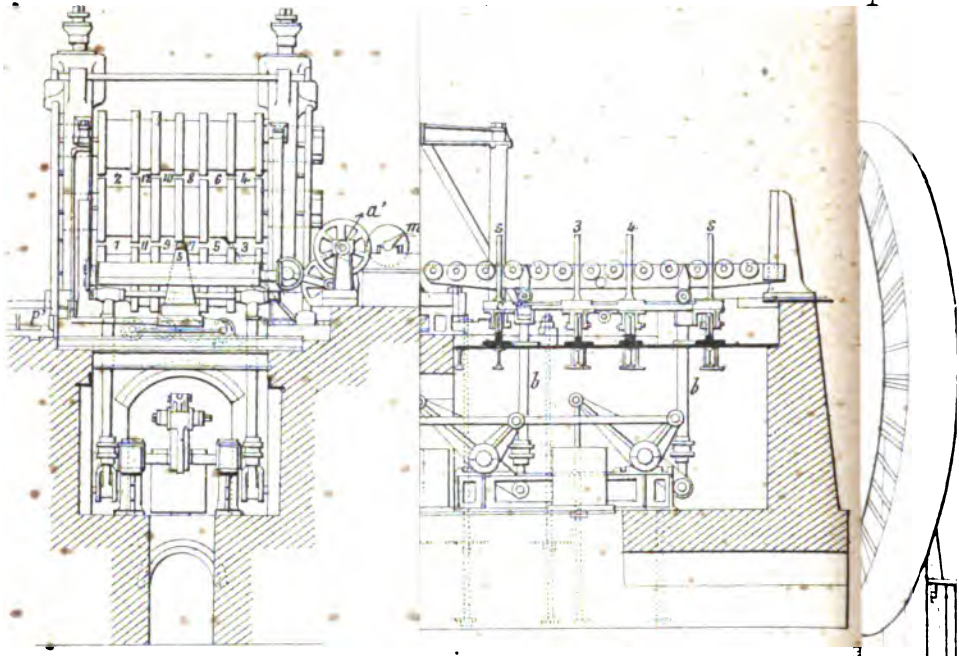

Fig. 4.

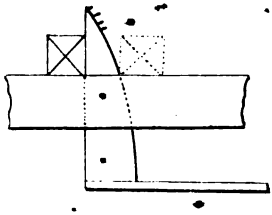

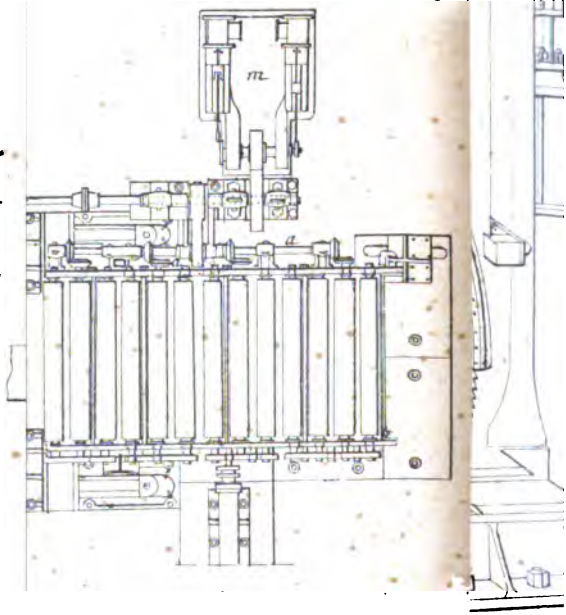

pour tronçonnage des lingots à chaud

Fig. 9.

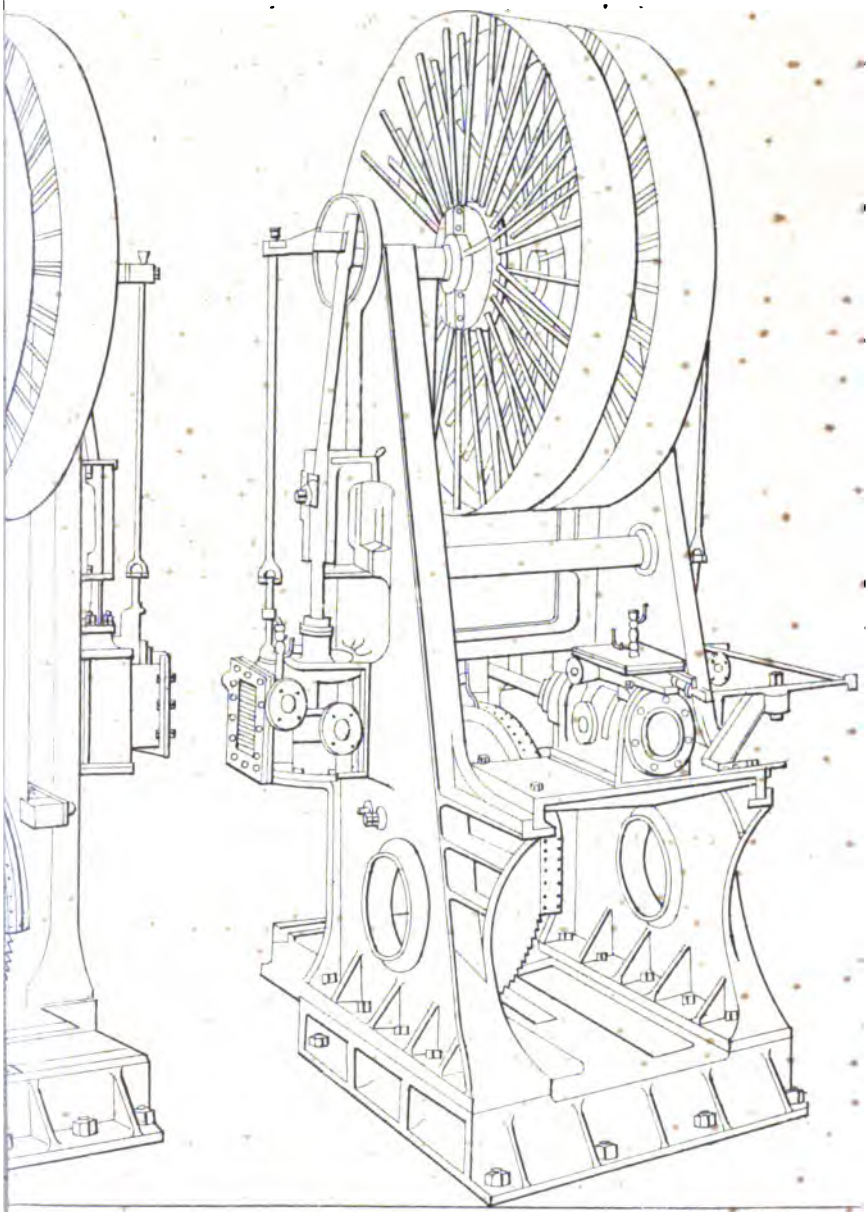

IMP. CHAIX - PARIS

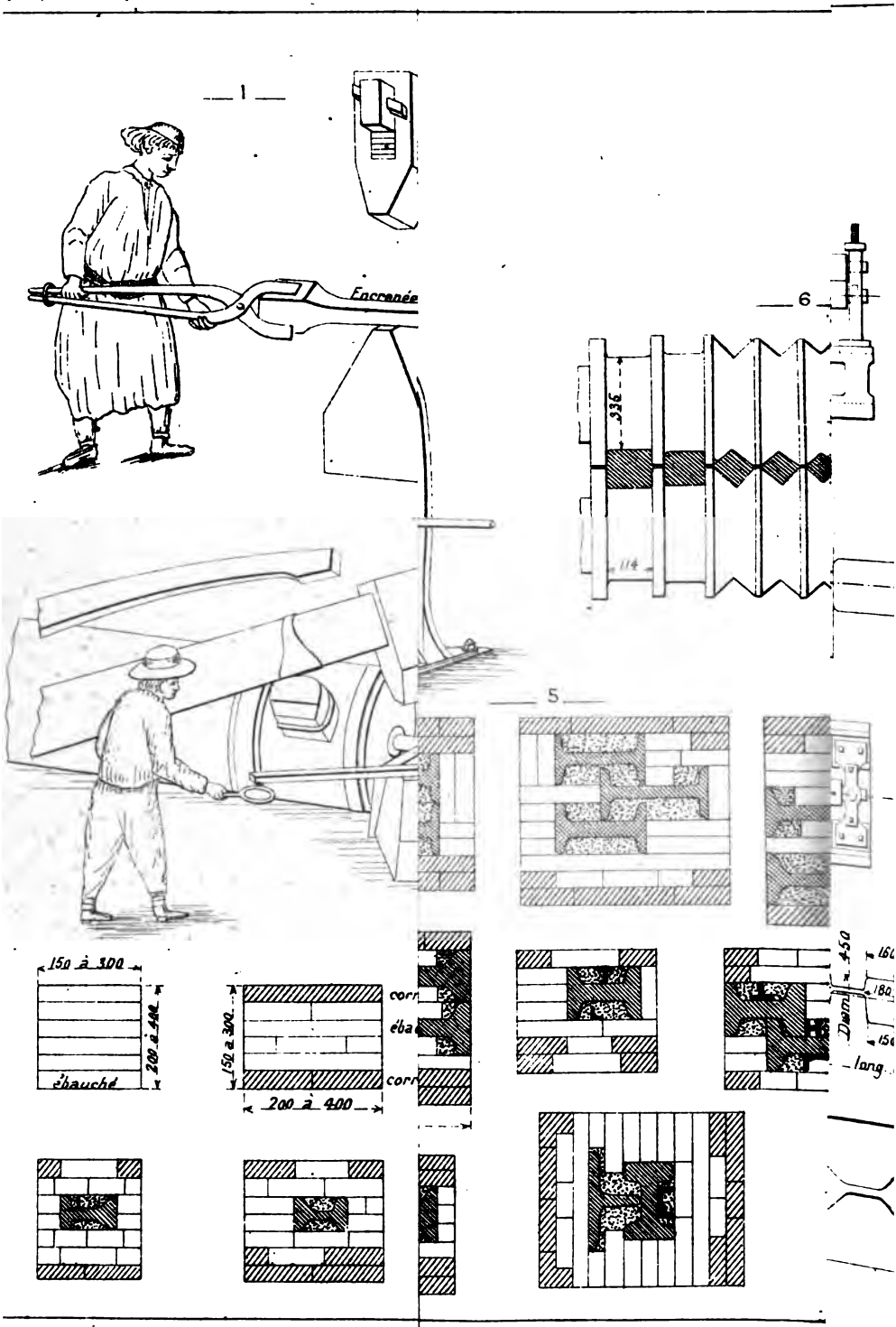
1
Encrenée
6
336
114
5
150 à 300
200 à 400
ébauché
150 à 300
200 à 400
corr
éba
corr
Diam
450
160
180
150
long

7

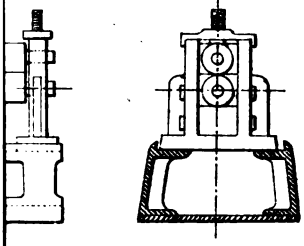

17

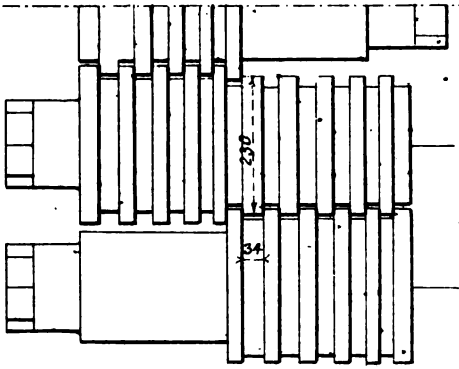

18

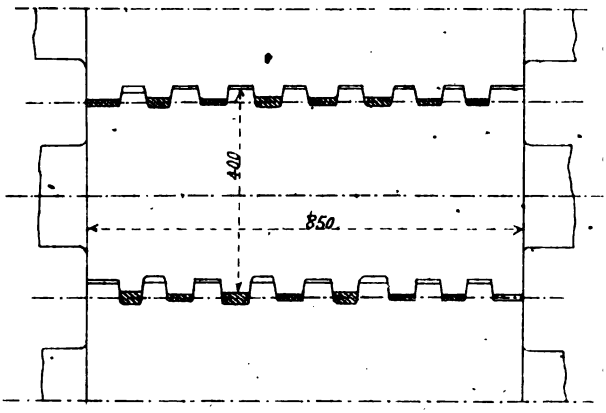

10

Dégrossisseurs

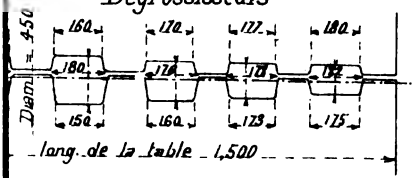

14

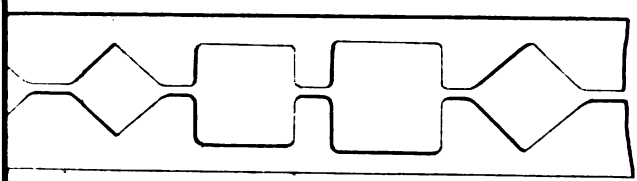

16

Imp. CHAIX, Paris.

Trio nue

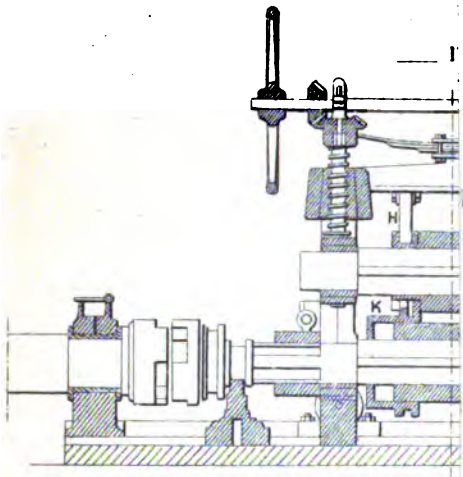

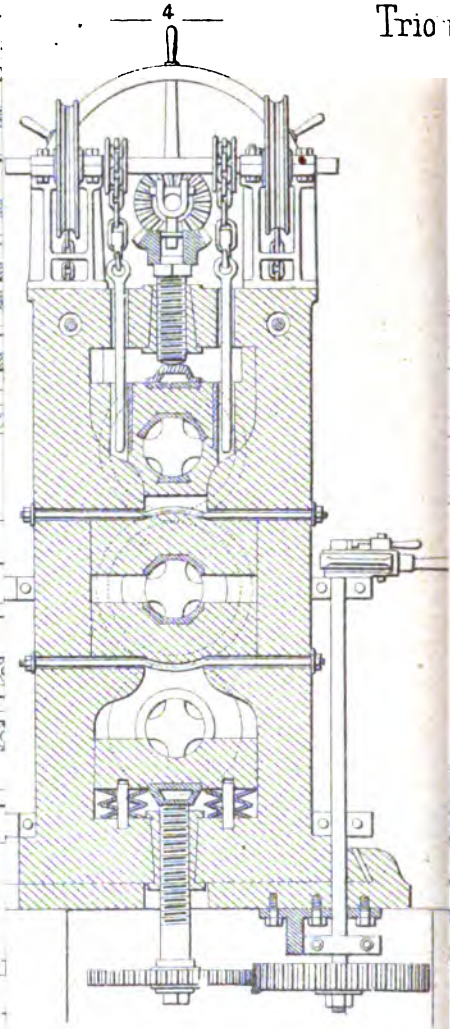

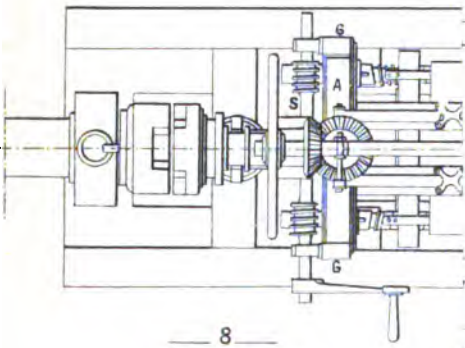

8

Laminoi

Modèle

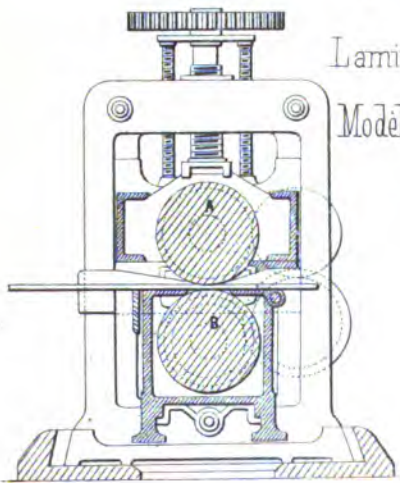

aminoirs multiples solidaires po

11

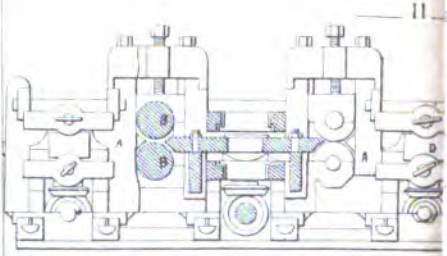

inue sans lin

21

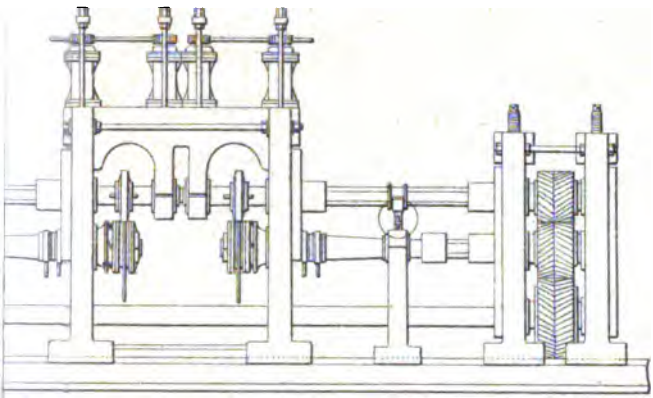

22

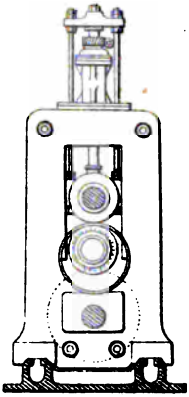

23

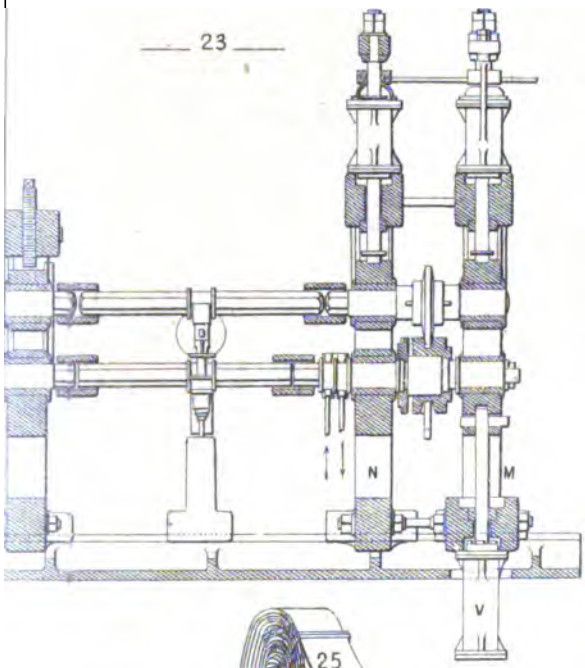

24

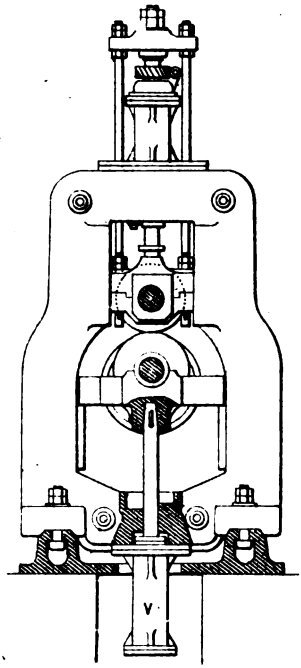

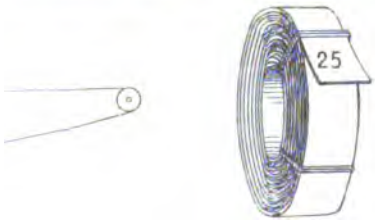

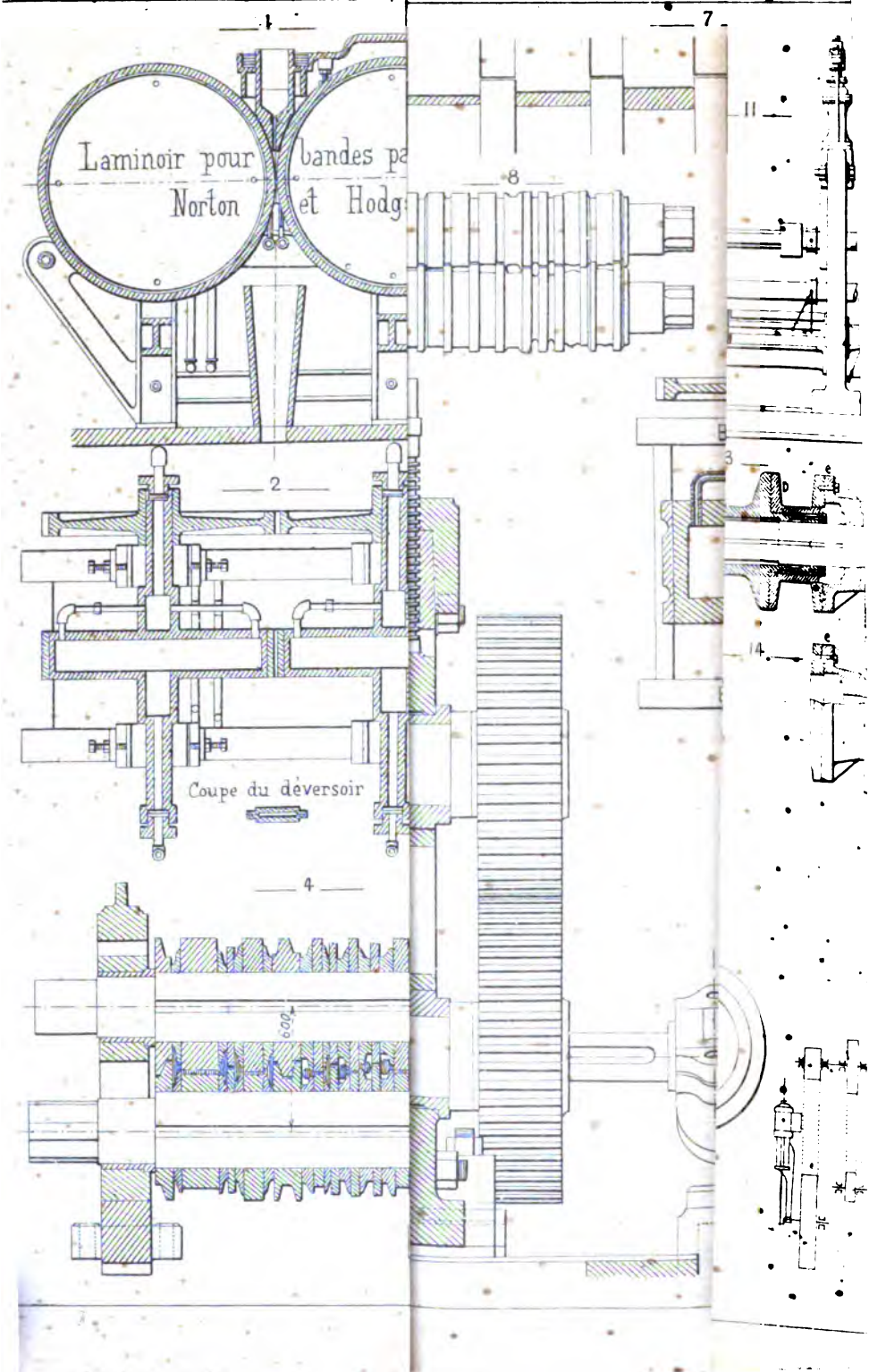
Laminoir pour bandes pa
Norton et Hodg
Coupe du déversoir
1
2
3
4
7
8
11
14

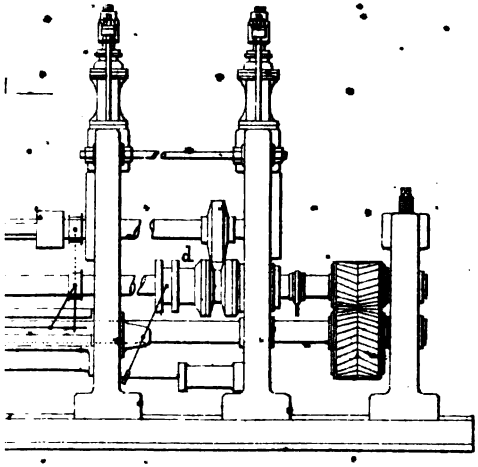

12

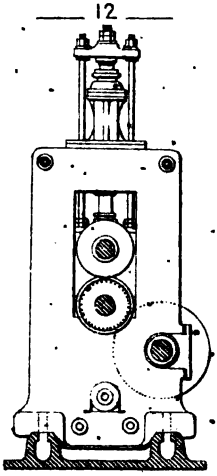

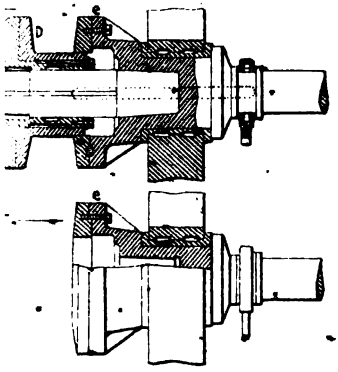

20

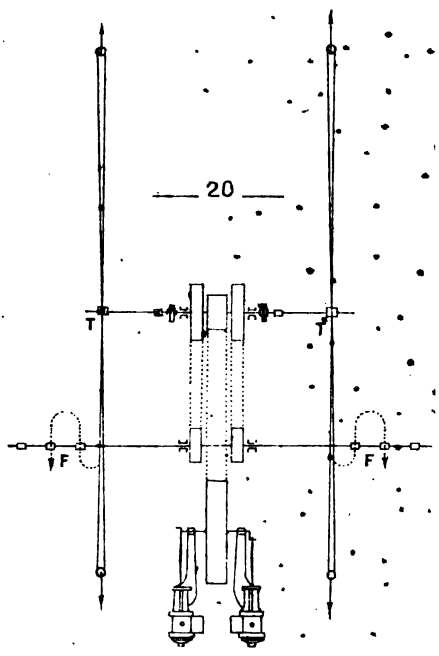

21

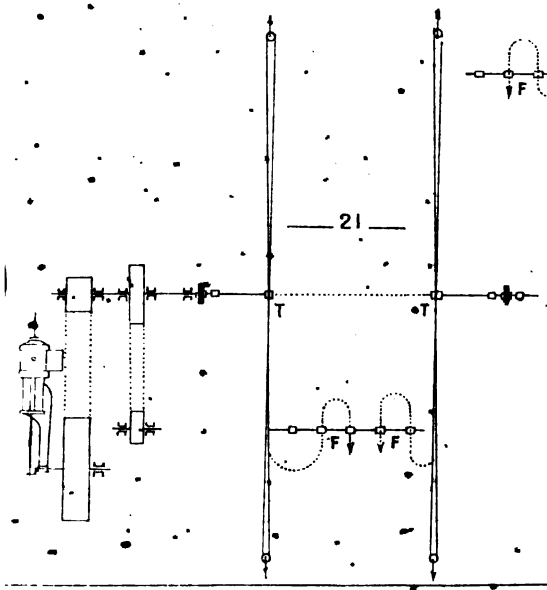

Imprimerie Chaix Paris

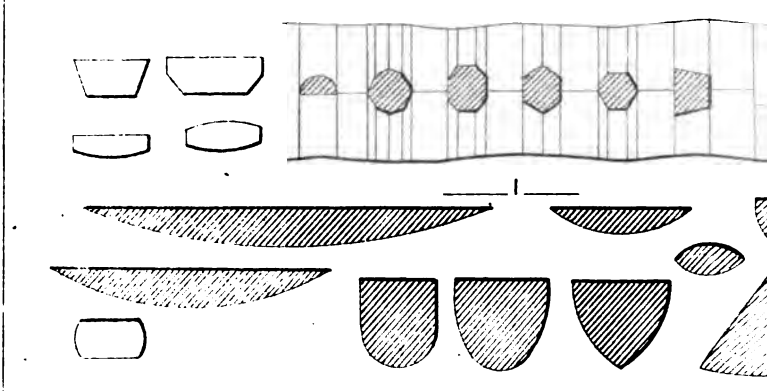

1

2

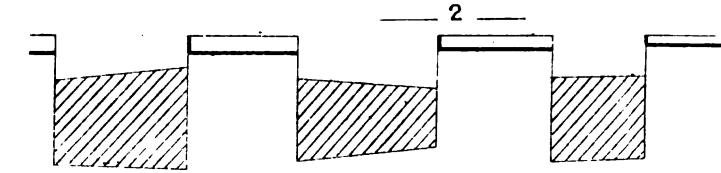

3

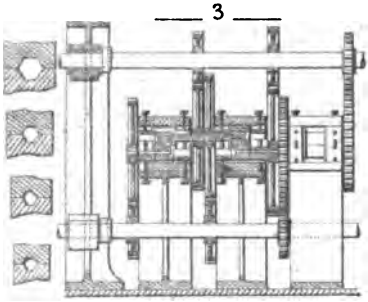

4

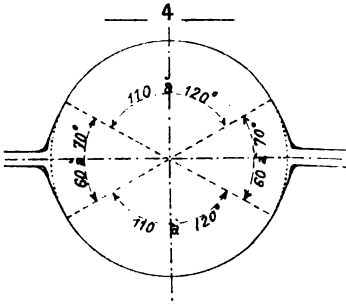

6

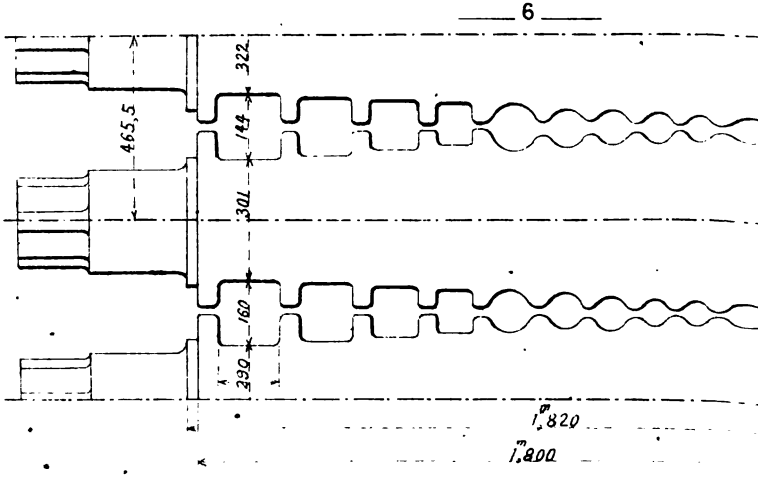

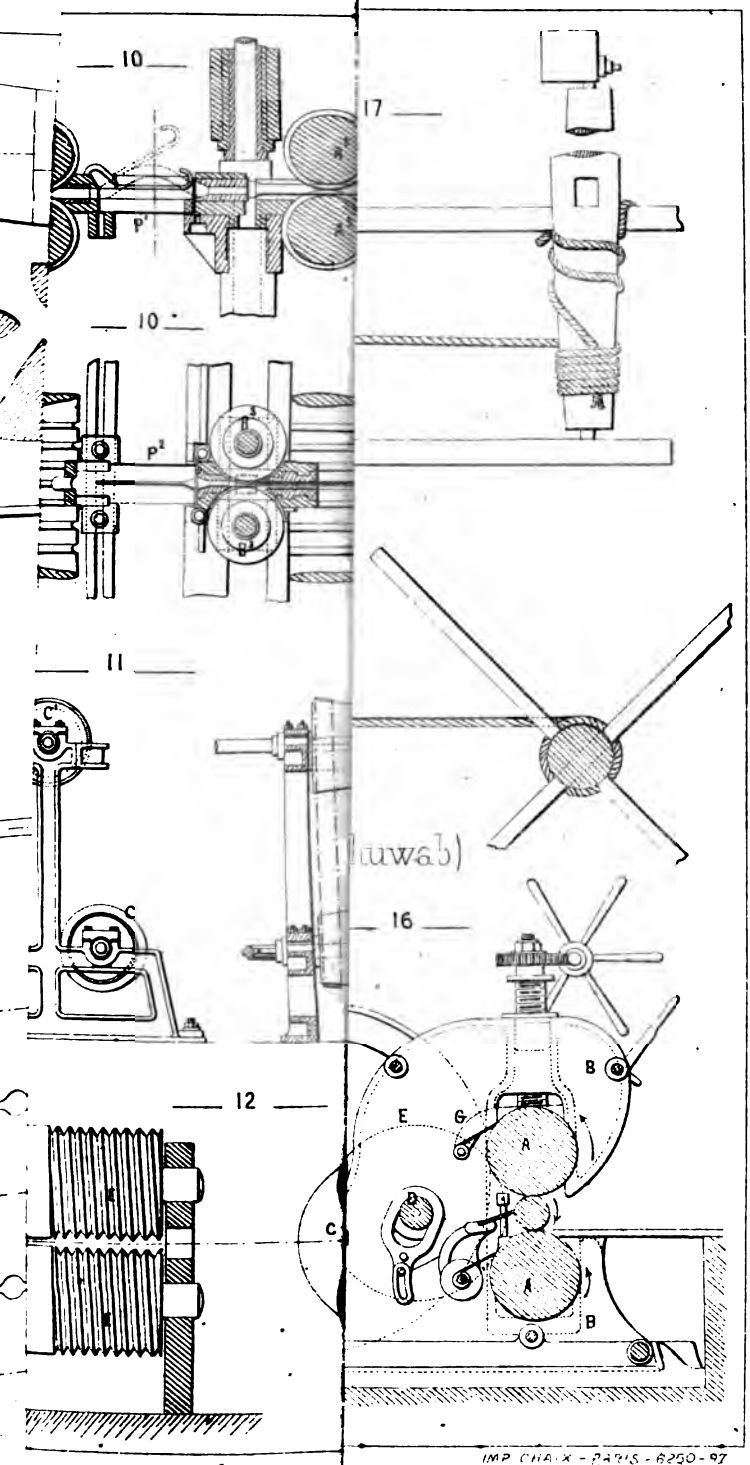

IMP. CHAIX - PARIS - 6250 - 97

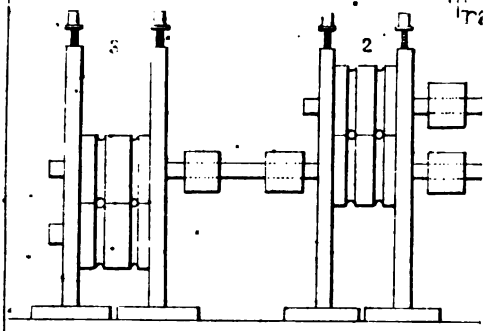

2

Train à doublage

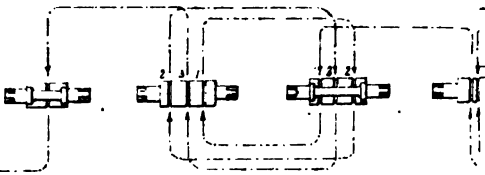

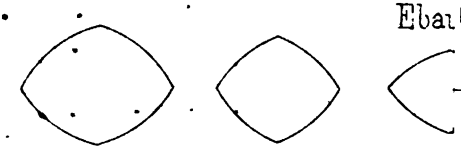

3

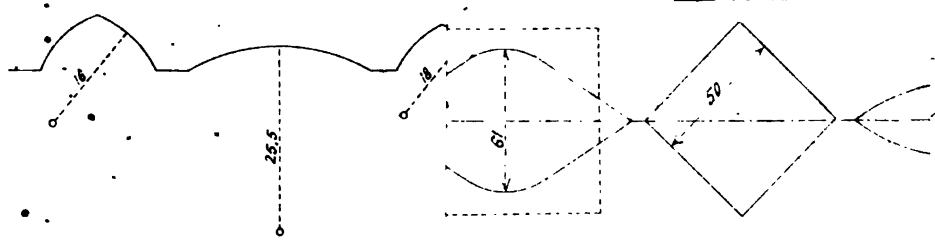

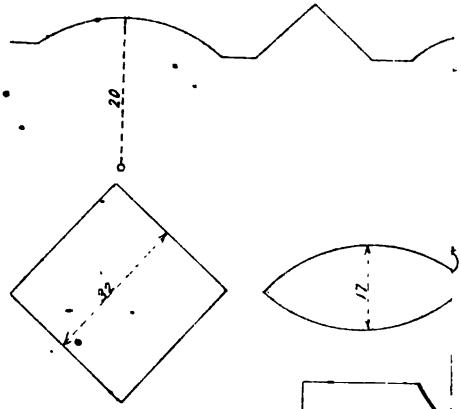

5

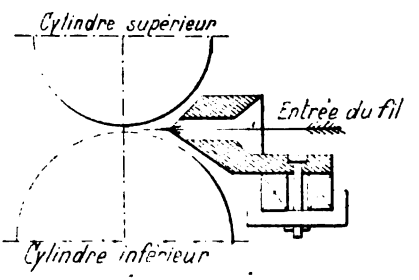

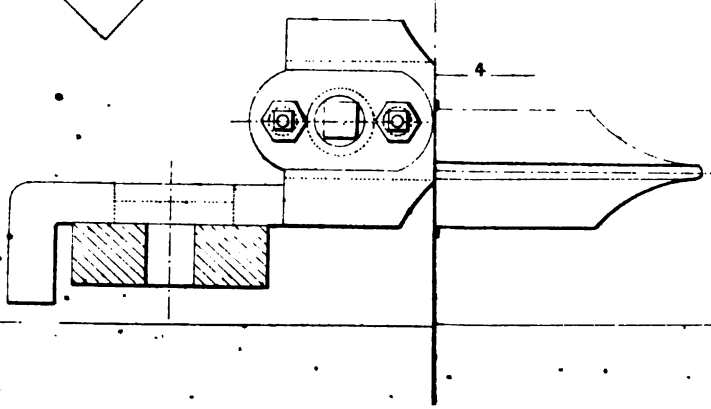

4

5bis

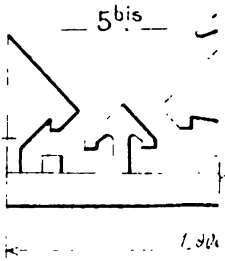

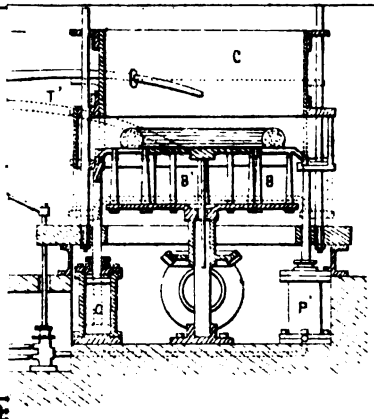

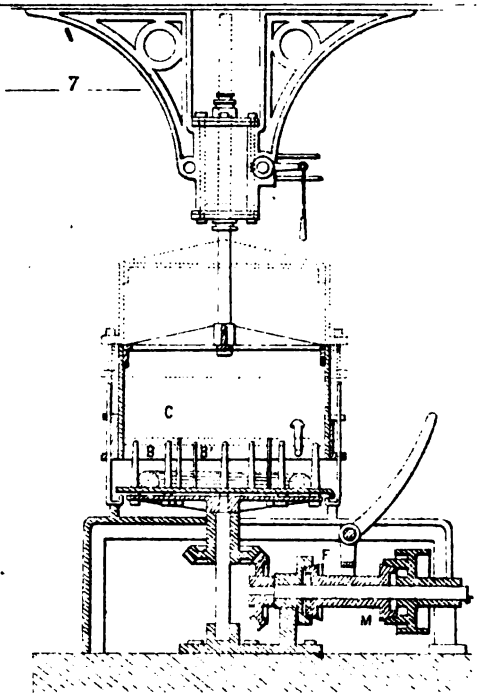

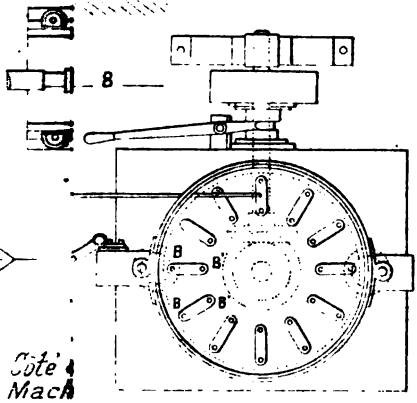

Côté Mach

9

Train continu de Mr Simon Lemut

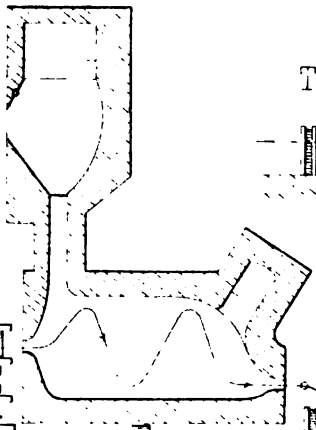

10

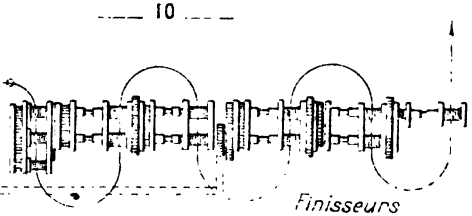

Ebaucheur

Finisseurs

IMP. CHEIX - PARIS - 6246-37

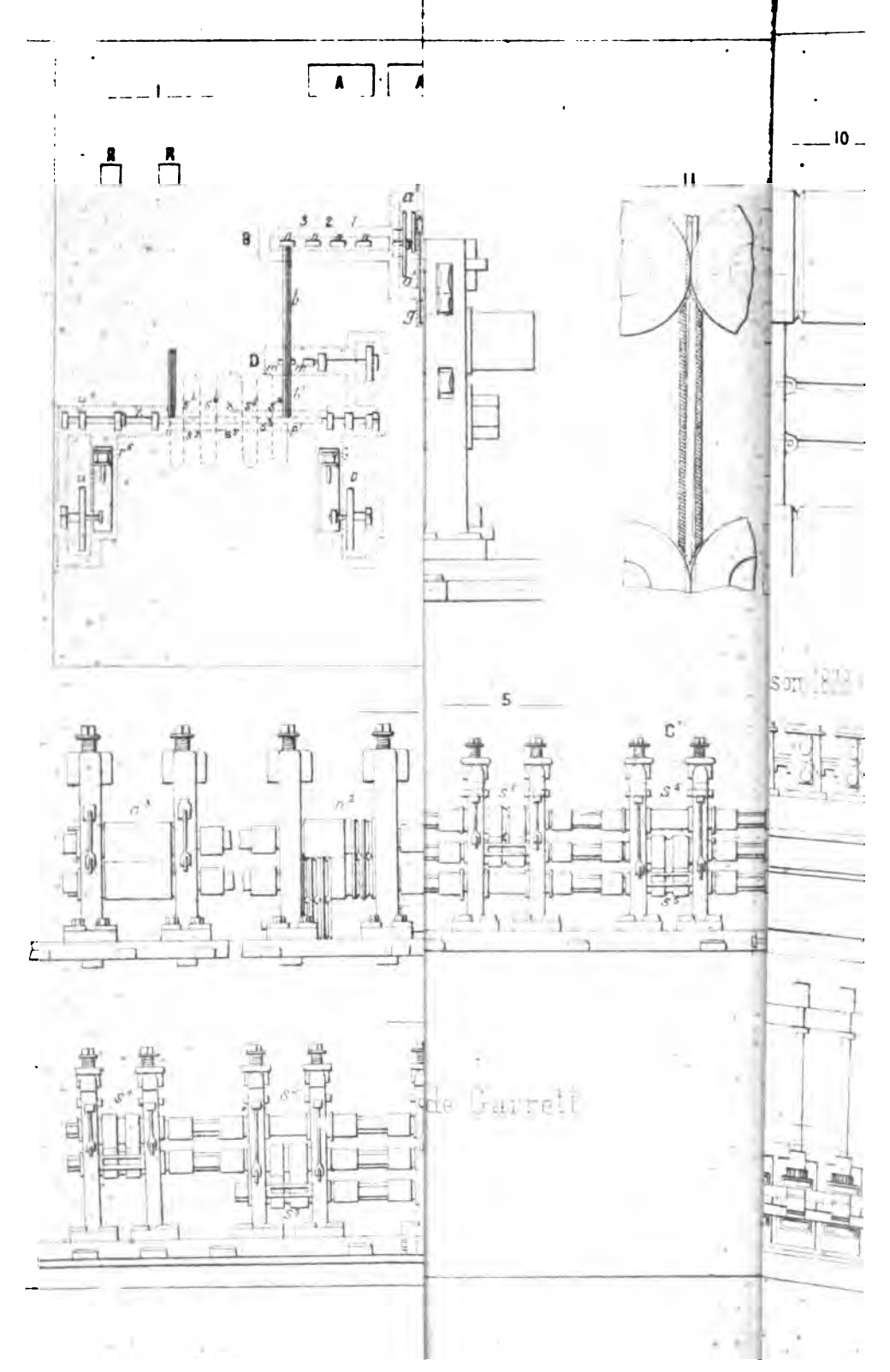
A
A
R
R
B
D
11
10
5
C'
de Garrett

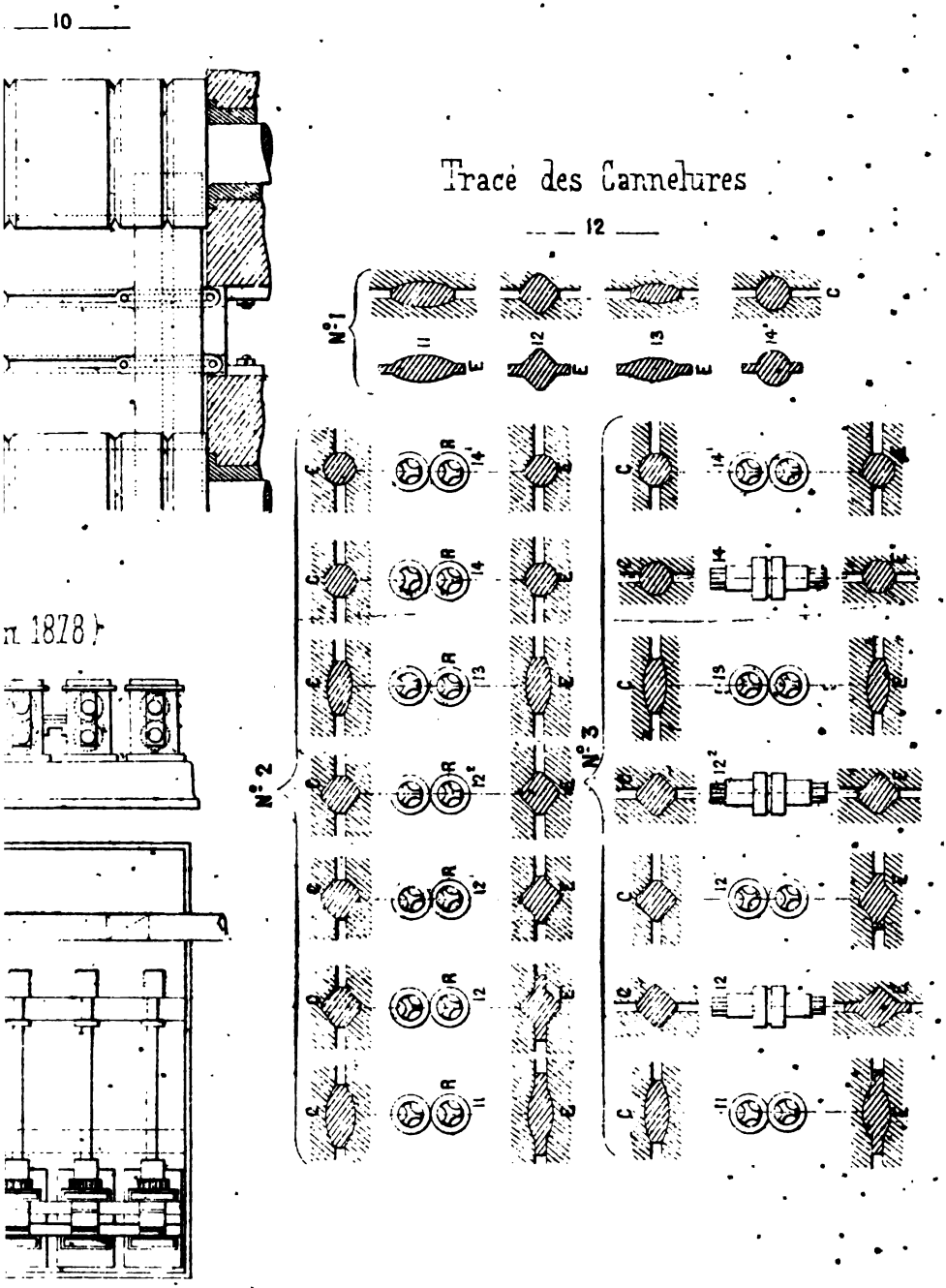

IMP. CHAIX PARIS

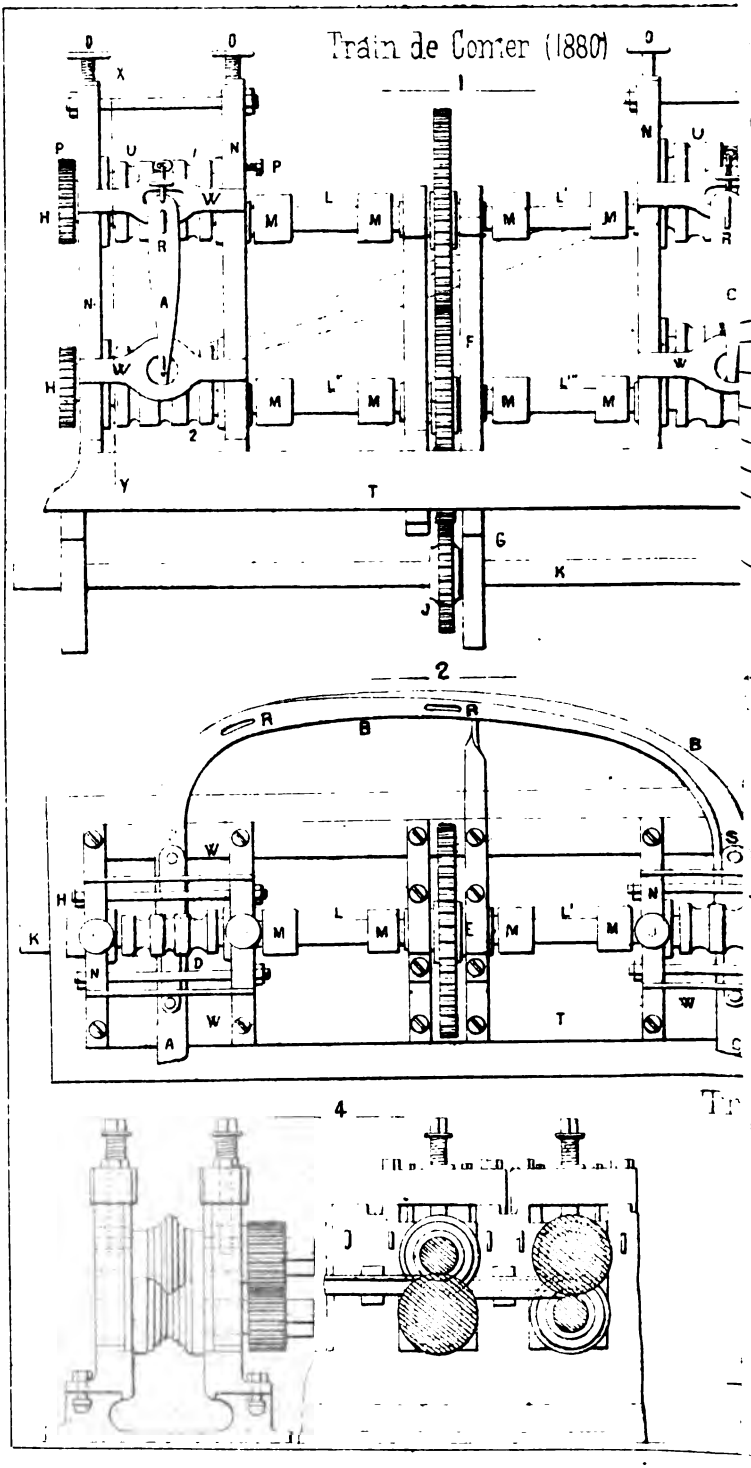
Train de Conier (1880)
1
2
4

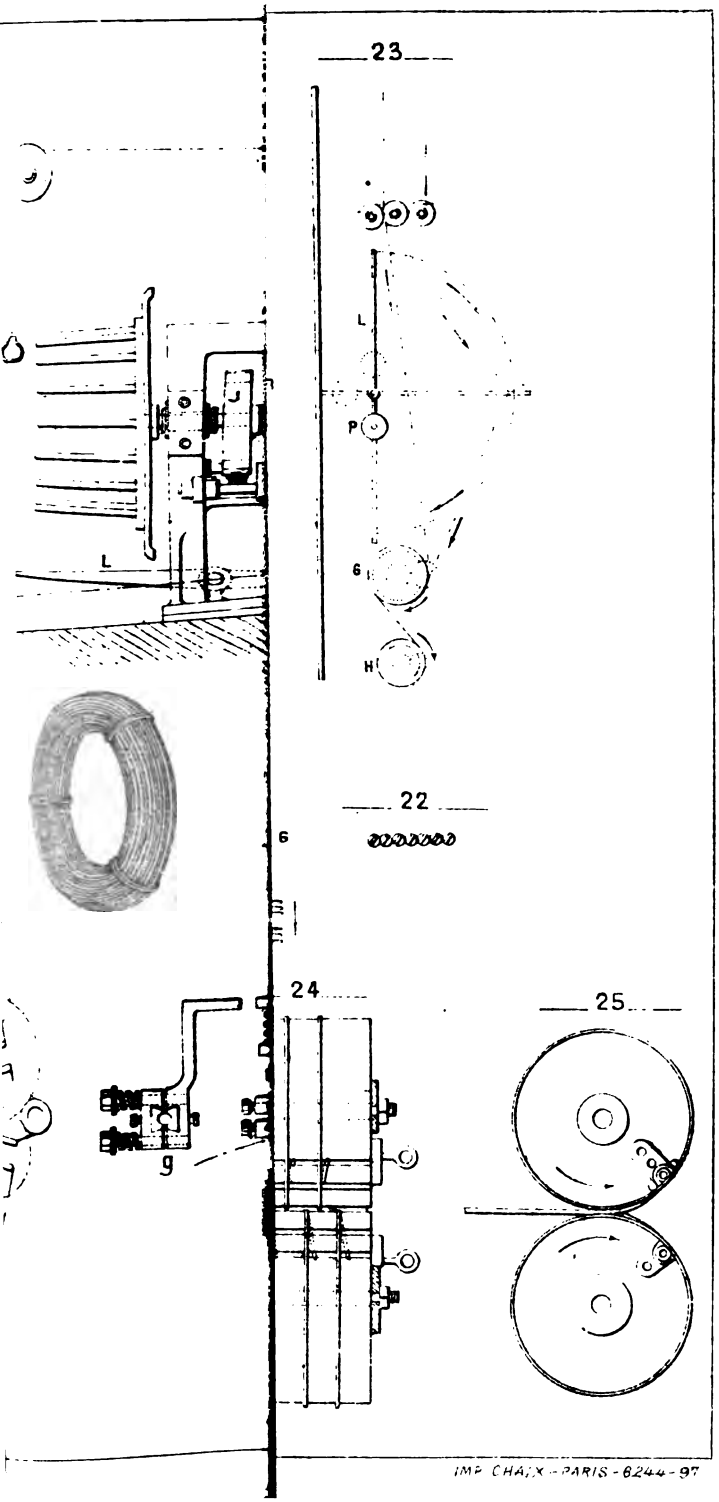

IMP CHAIX - PARIS - 6244 - 97

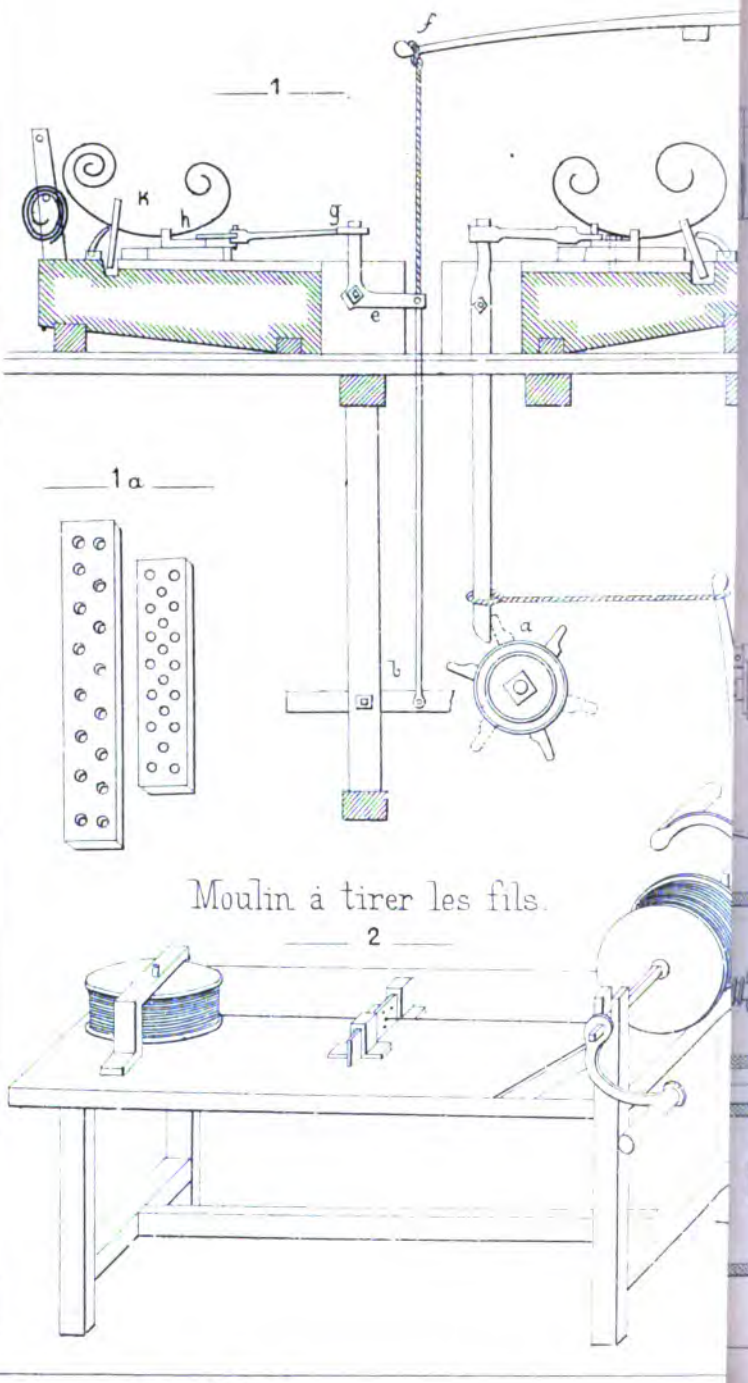

Moulin à tirer les fils.

2

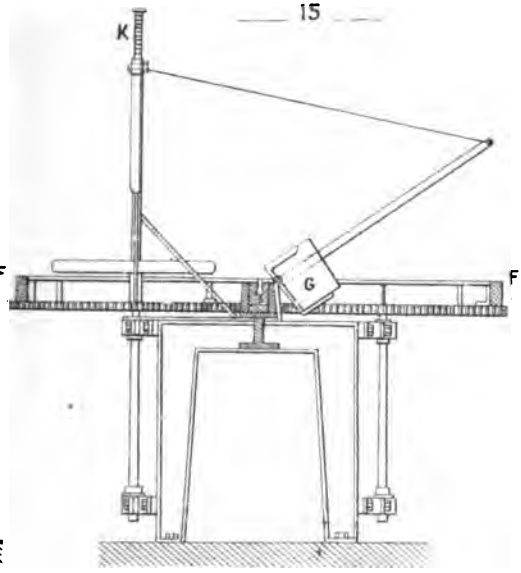

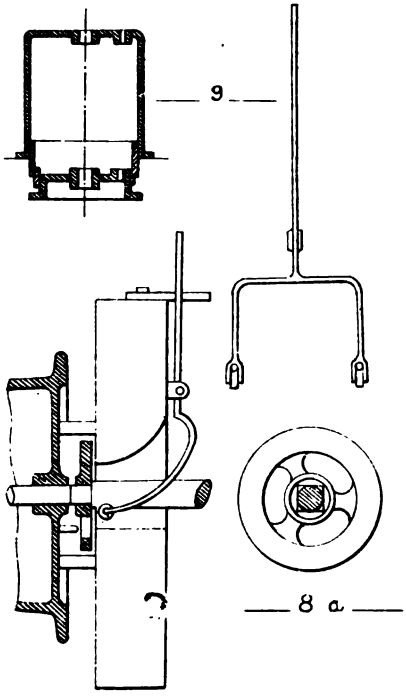

IMP. CHAIX - PARIS - 7846 - 5 - 96

Mo

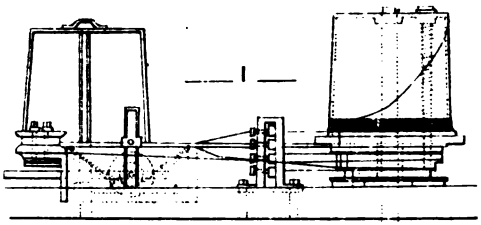

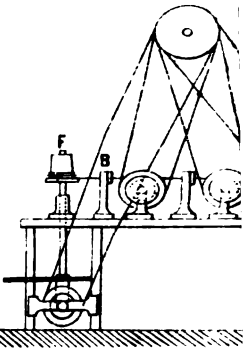

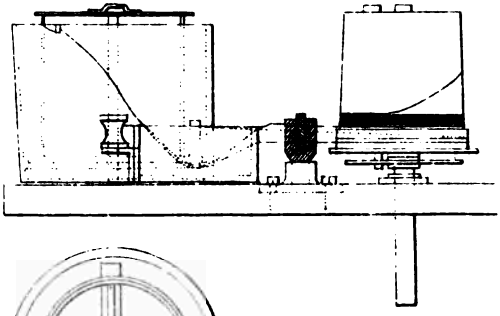

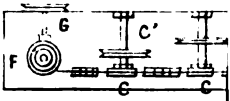

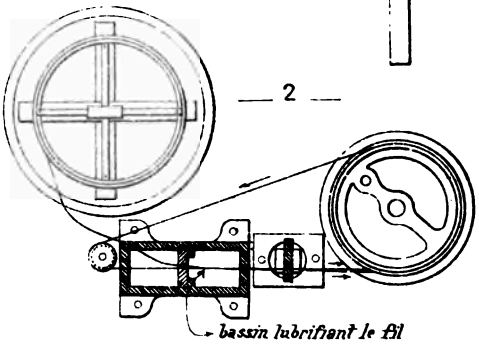

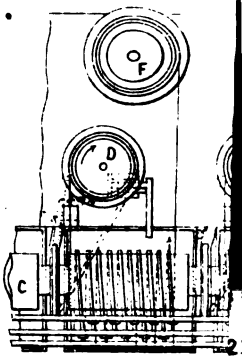

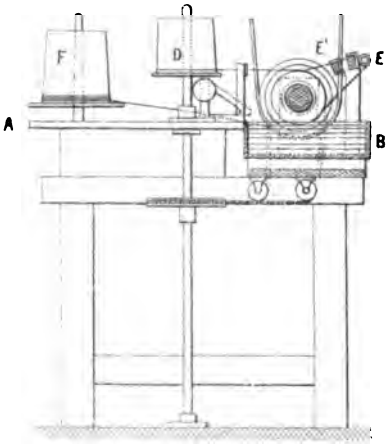

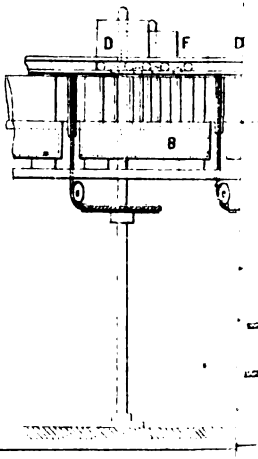

(Mai 1897)

OUR TRÉFILAGE CONTINU

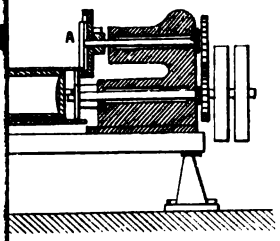

16

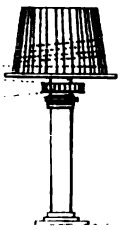

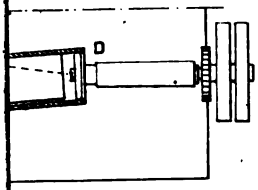

27

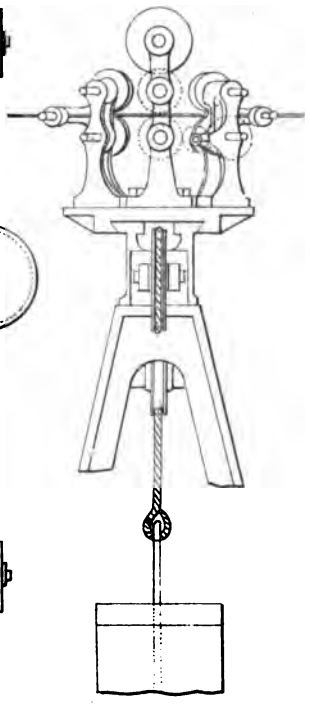

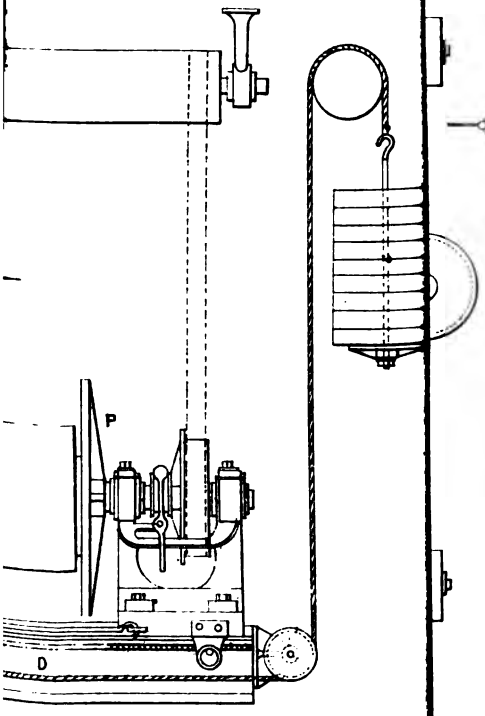

IMP. CHAIX - PARIS - 7642 - 5-56

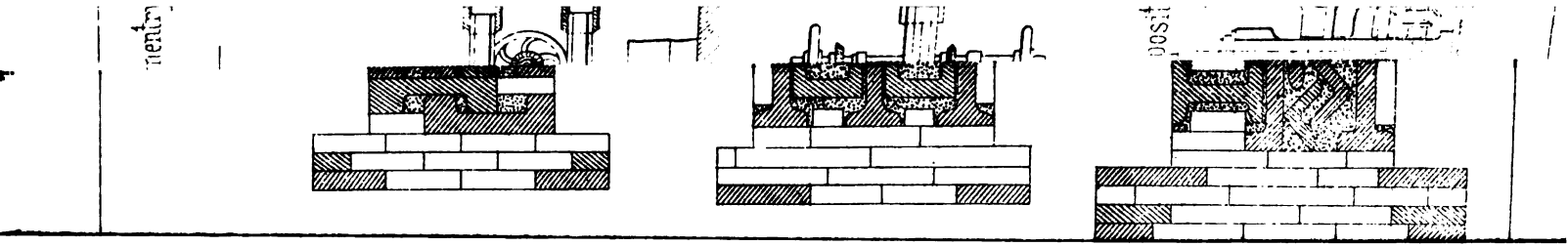

nentry (1867)

11

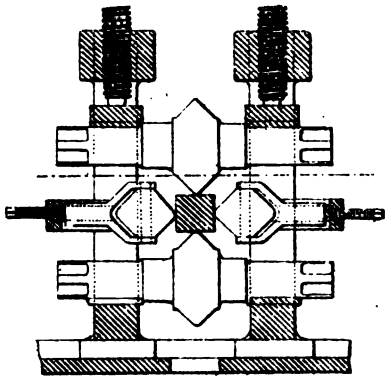

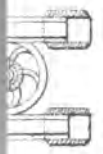

12

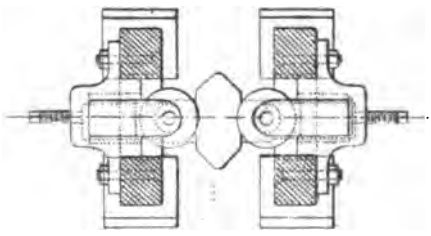

8

13

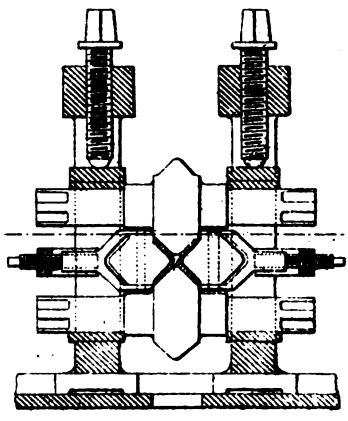

position Marrel (1867)

9

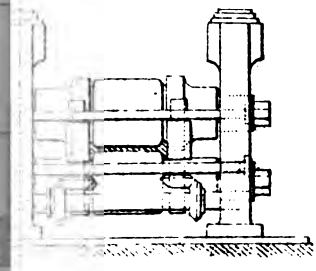

10

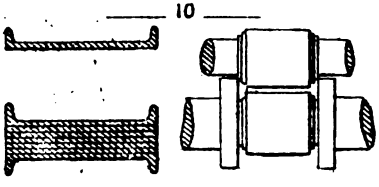

Imp. Chaix. Paris.

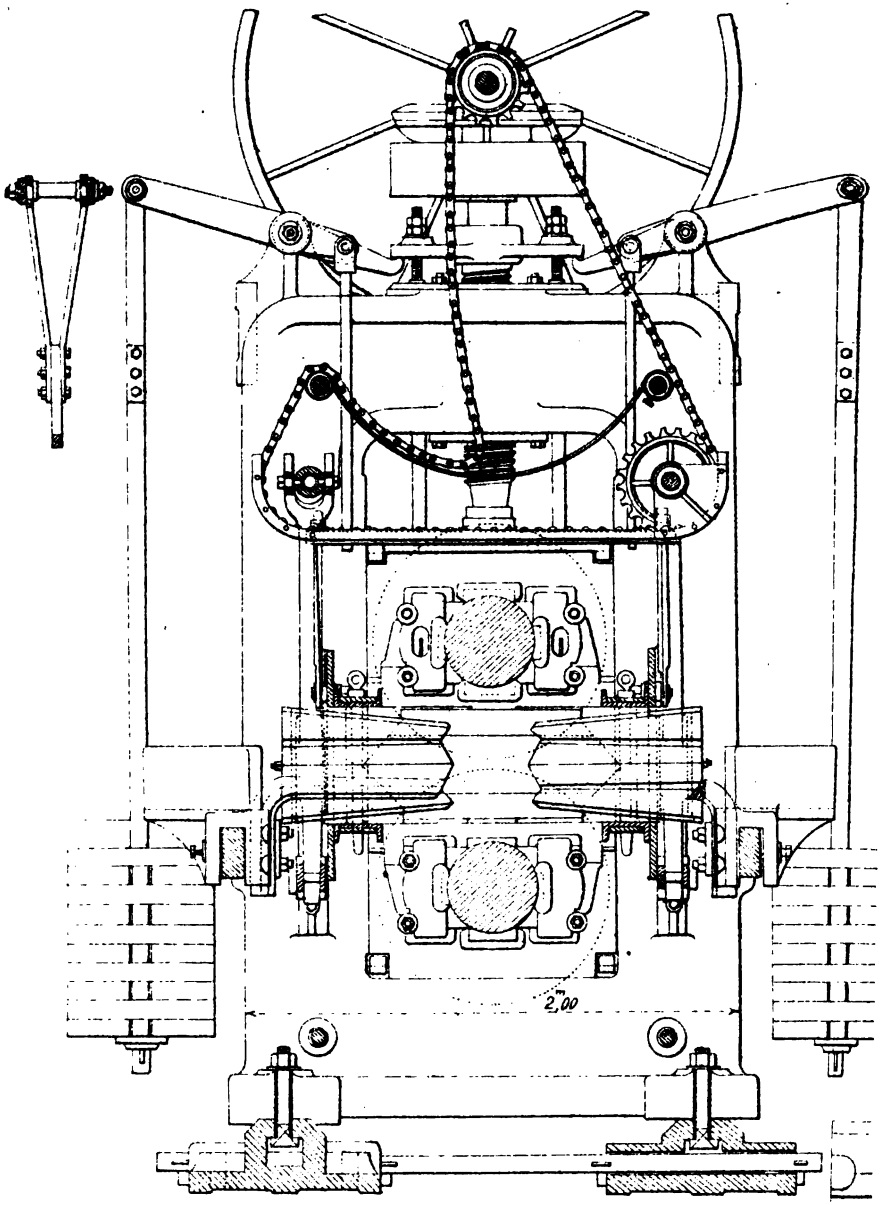
2,00

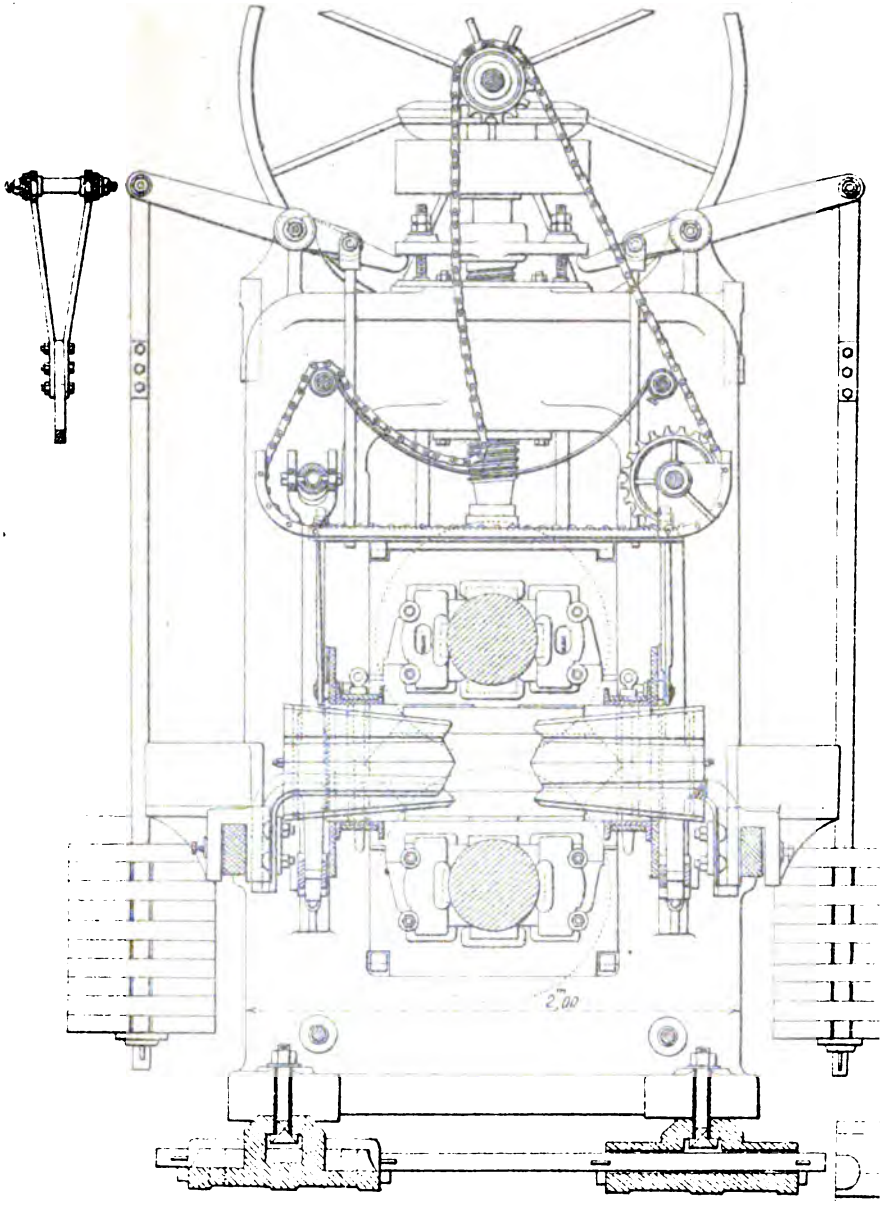
2,00

— 2 —

Types

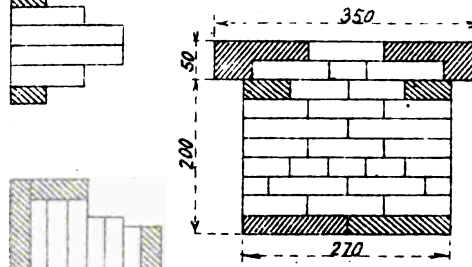

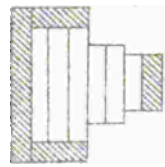

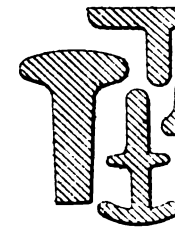

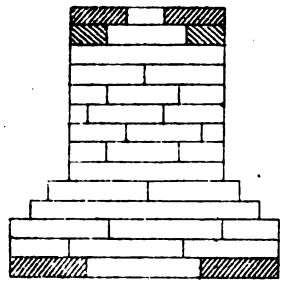

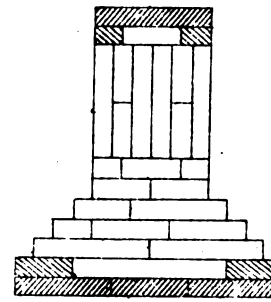

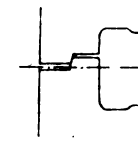

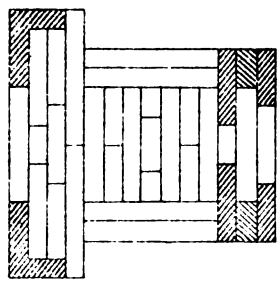

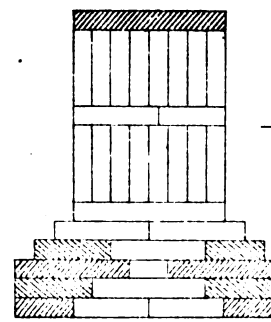

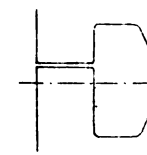

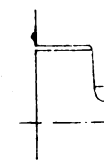

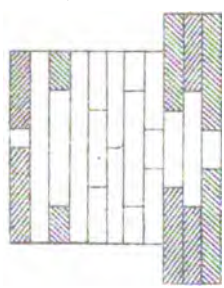

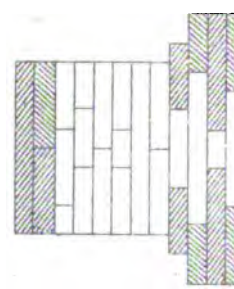

Juillet 1897.

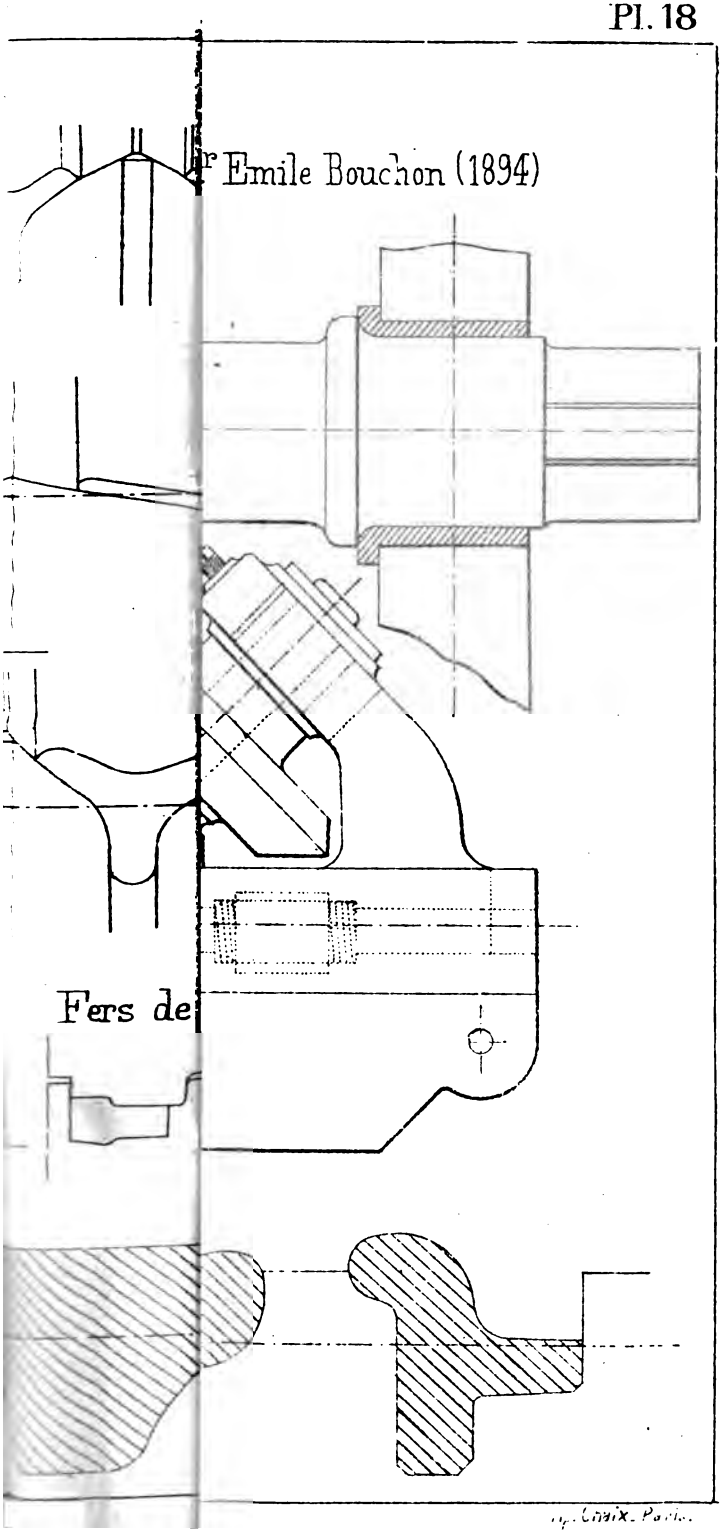
r Emile Bouchon (1894)
Fers de

Fers d'angles divers

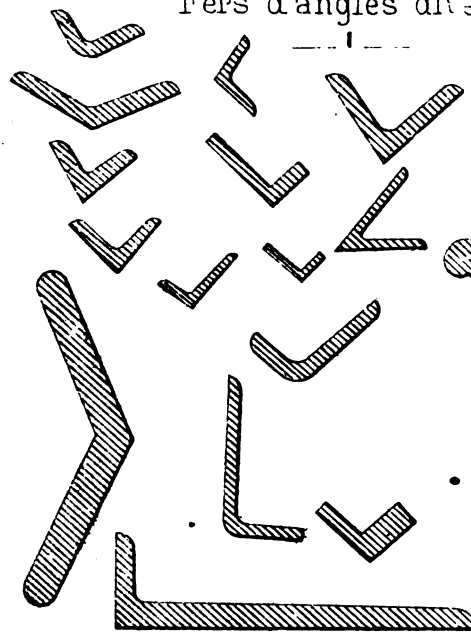

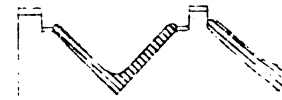

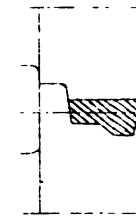

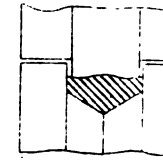

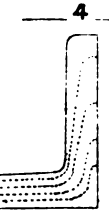

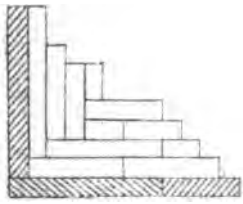

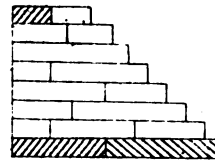

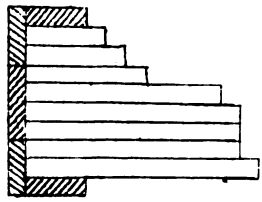

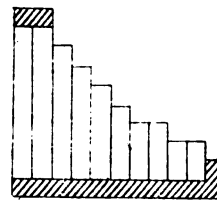

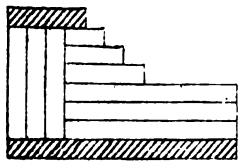

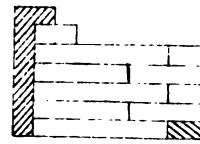

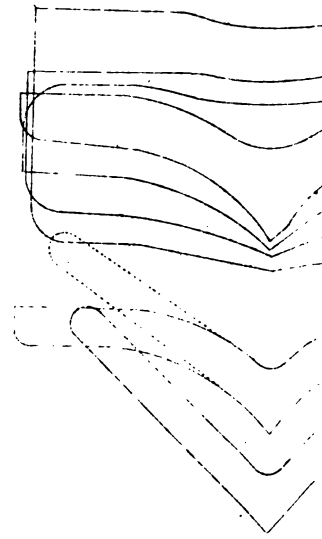

Juillet 1897

11

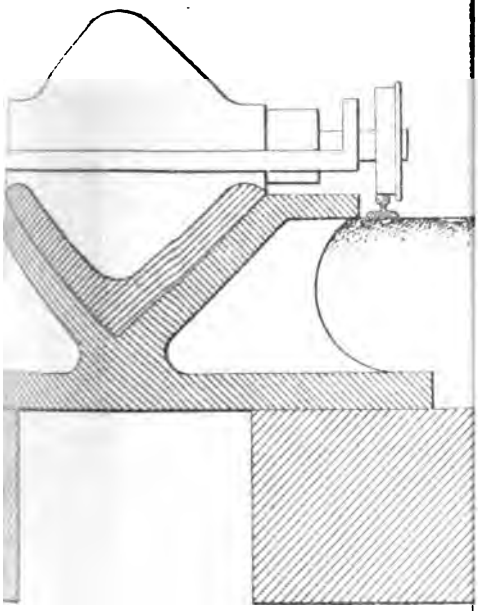

14

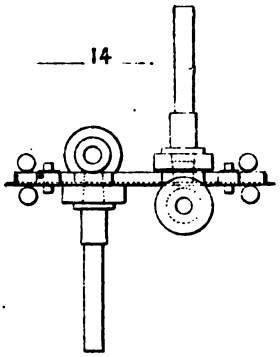

15

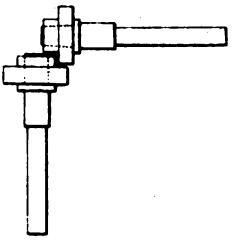

12

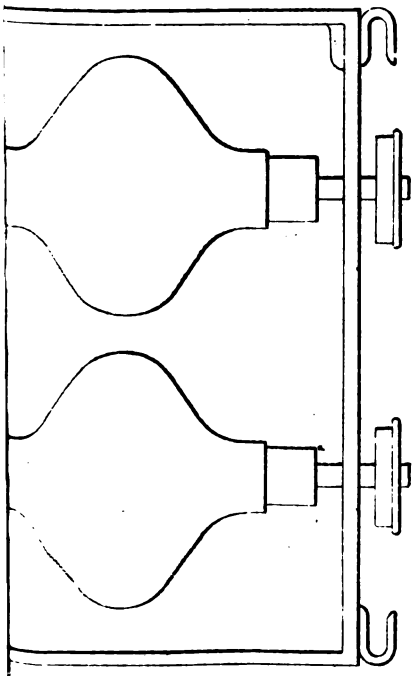

16

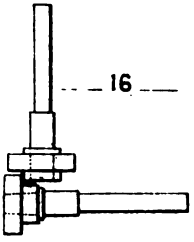

17

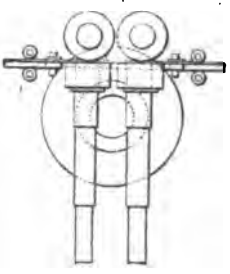

Imp. Chix. Paris.

Types divers de Fers

— 1 —

zelot et Ragon

— 6 —

Types divers

— 8 —

— 2 —

— 3 —

Diam. 630

Diam. 620

— 10 —

— 4 —

zorès de petites dimensions.

Fers en ◡ et Z

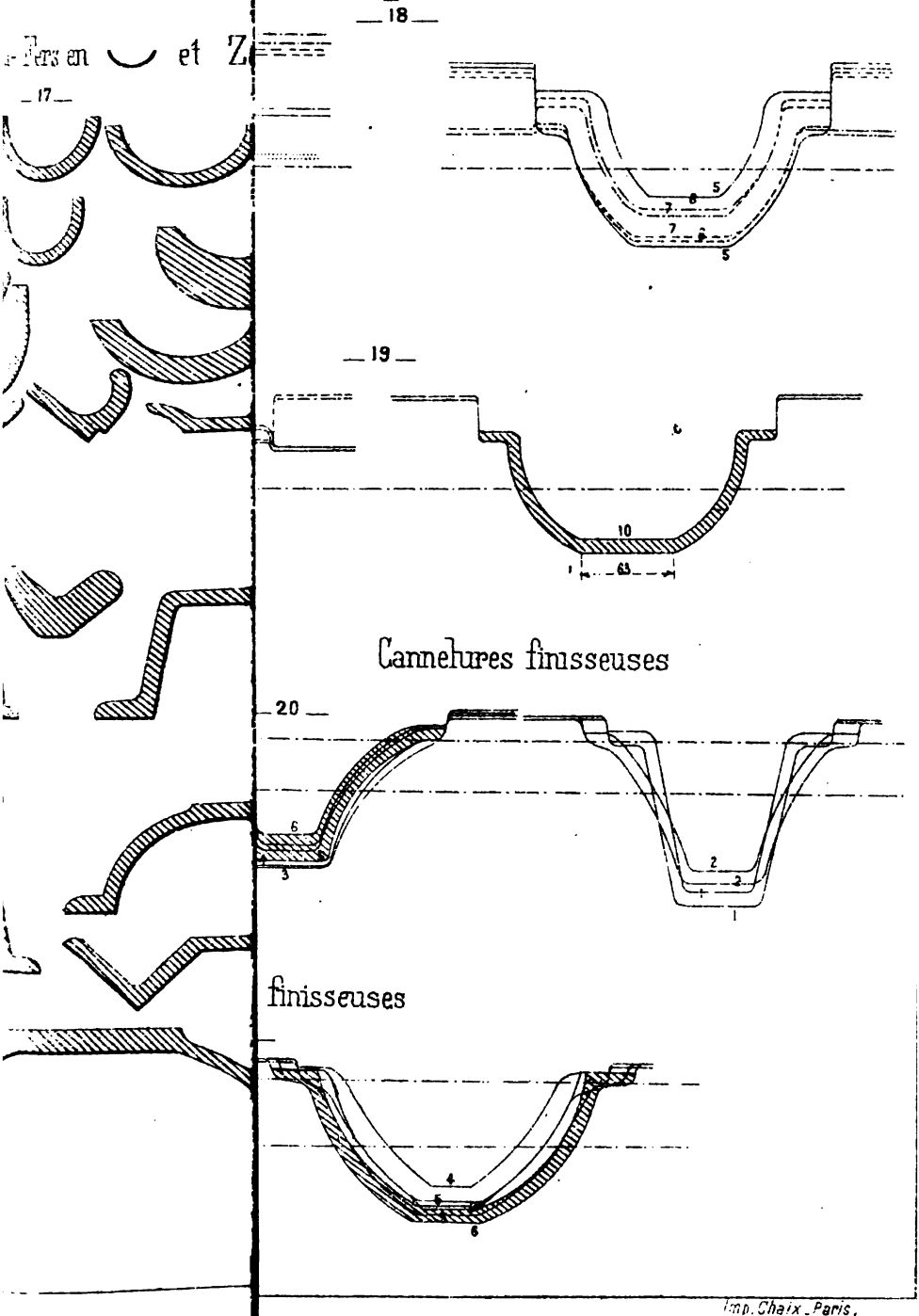

Imp. Chaix - Paris.

Fer

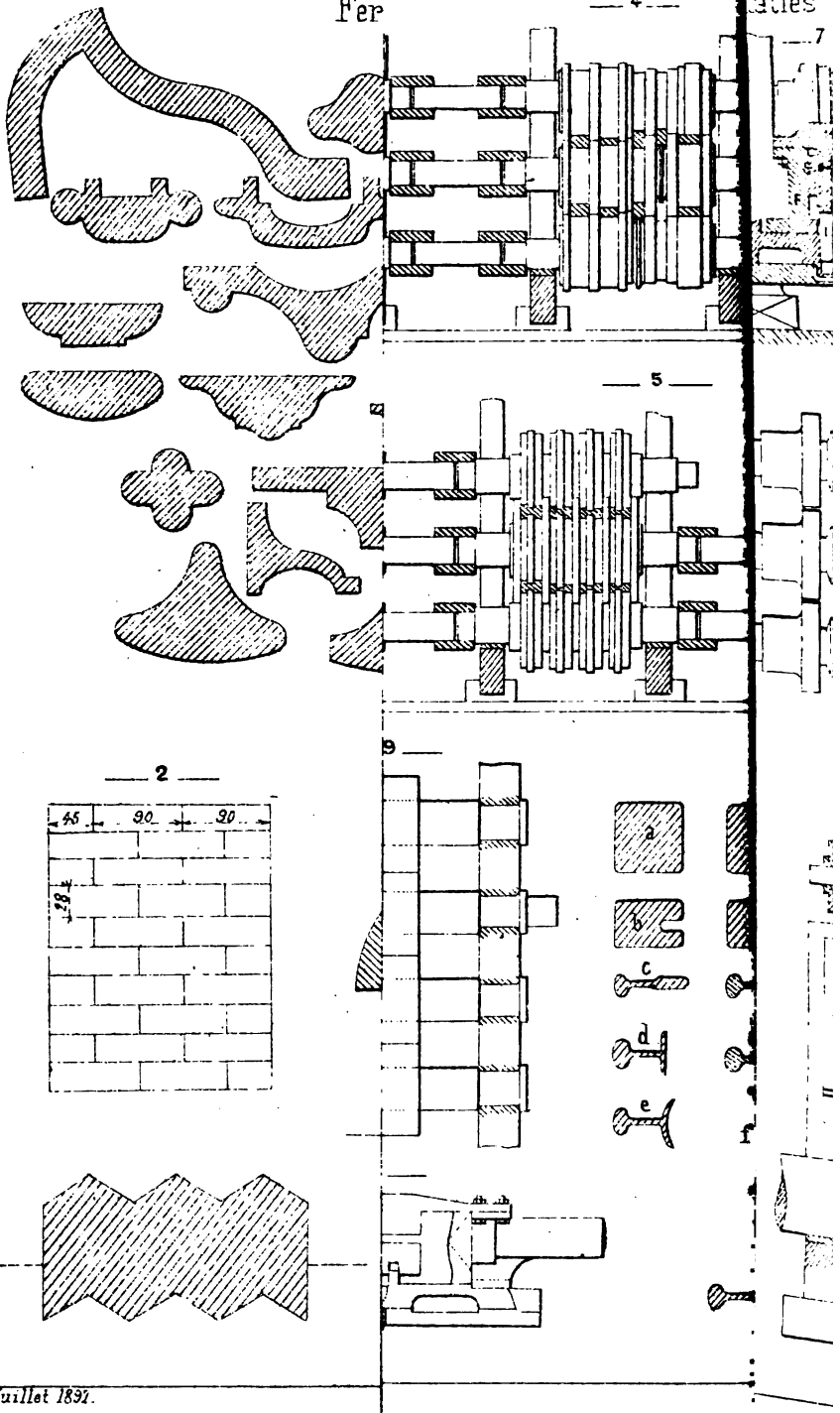

Juillet 1891.

ties

7

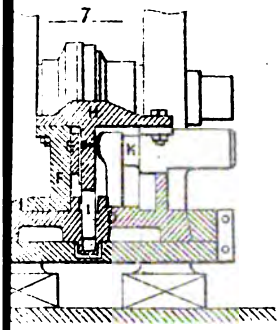

7 bis

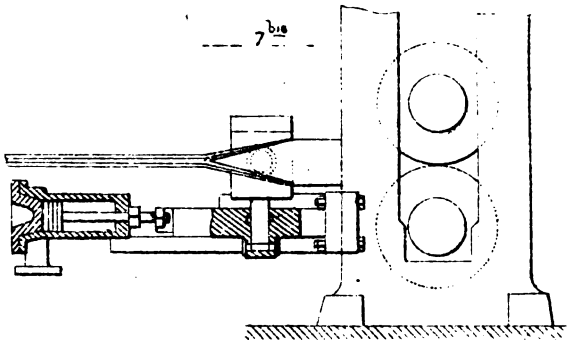

12

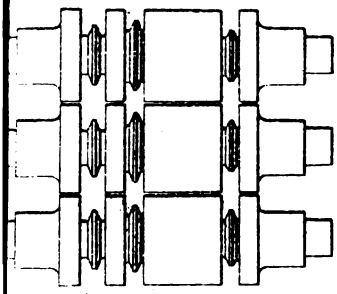

13

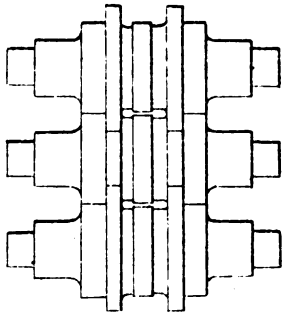

11

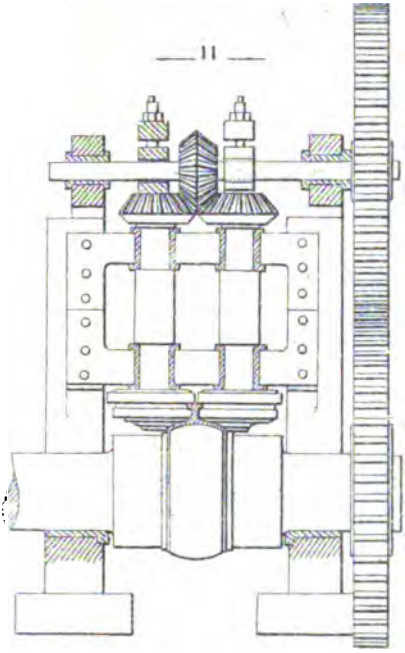

14

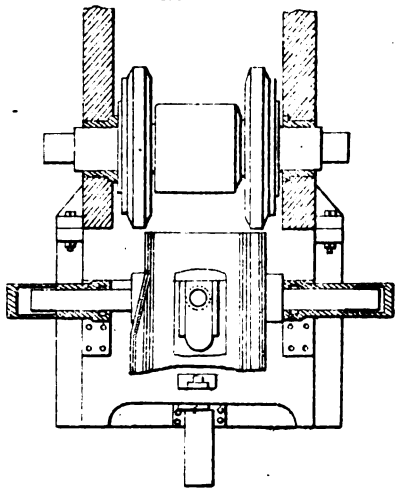

Imp Chaix. Paris.

— 1 —
Coupe CD

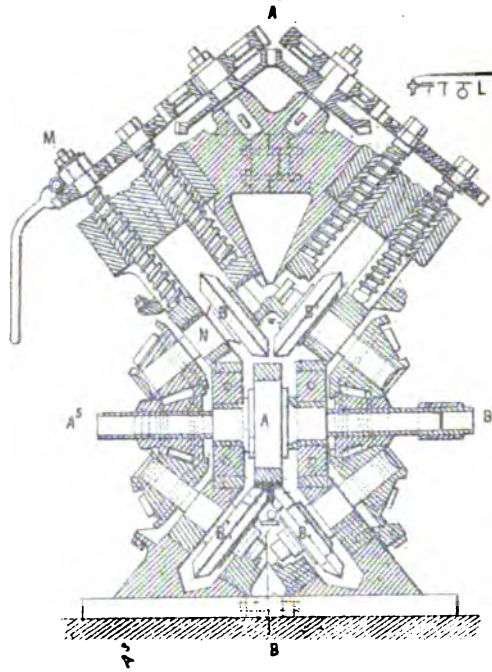

— 1 bis —

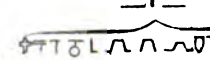

— 18 —
Coupe

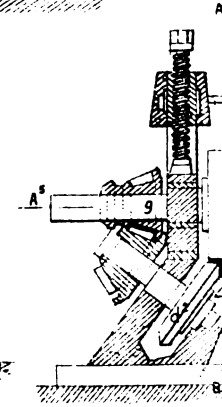

— 7 —
Coupe A³B³ et A⁴B⁴

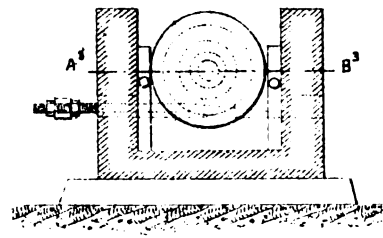

— 6 —
Coupe A⁵B⁵ et A⁶B⁶

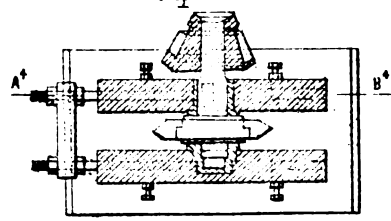

Coupe

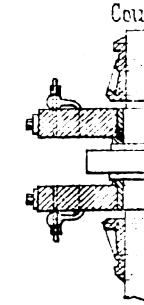

— 17 —

Juillet 1857

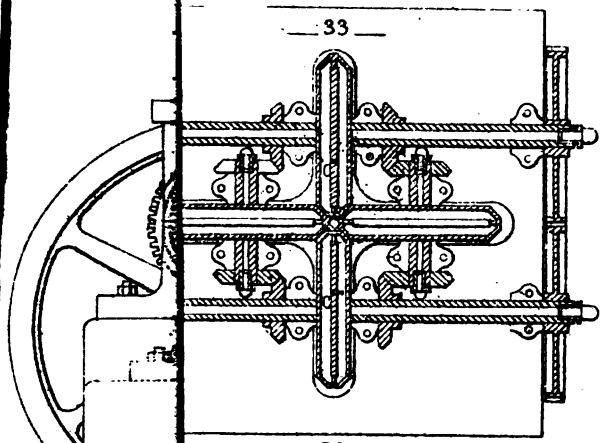

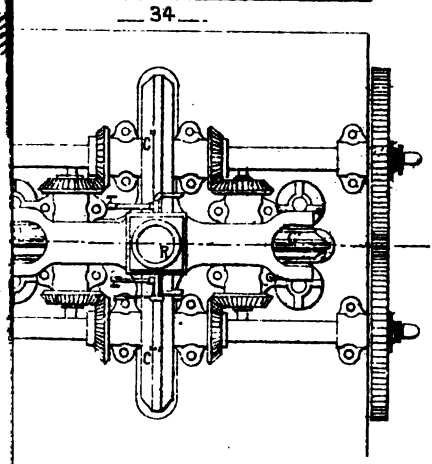

Norton et Hodgson

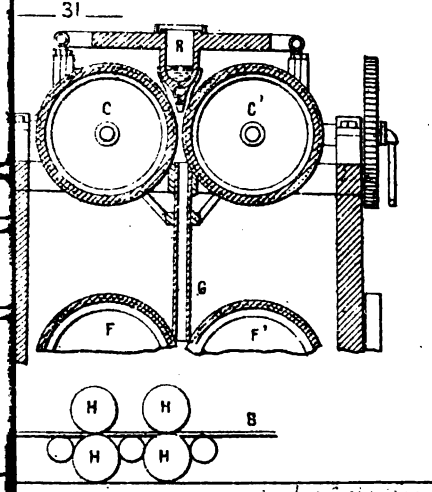

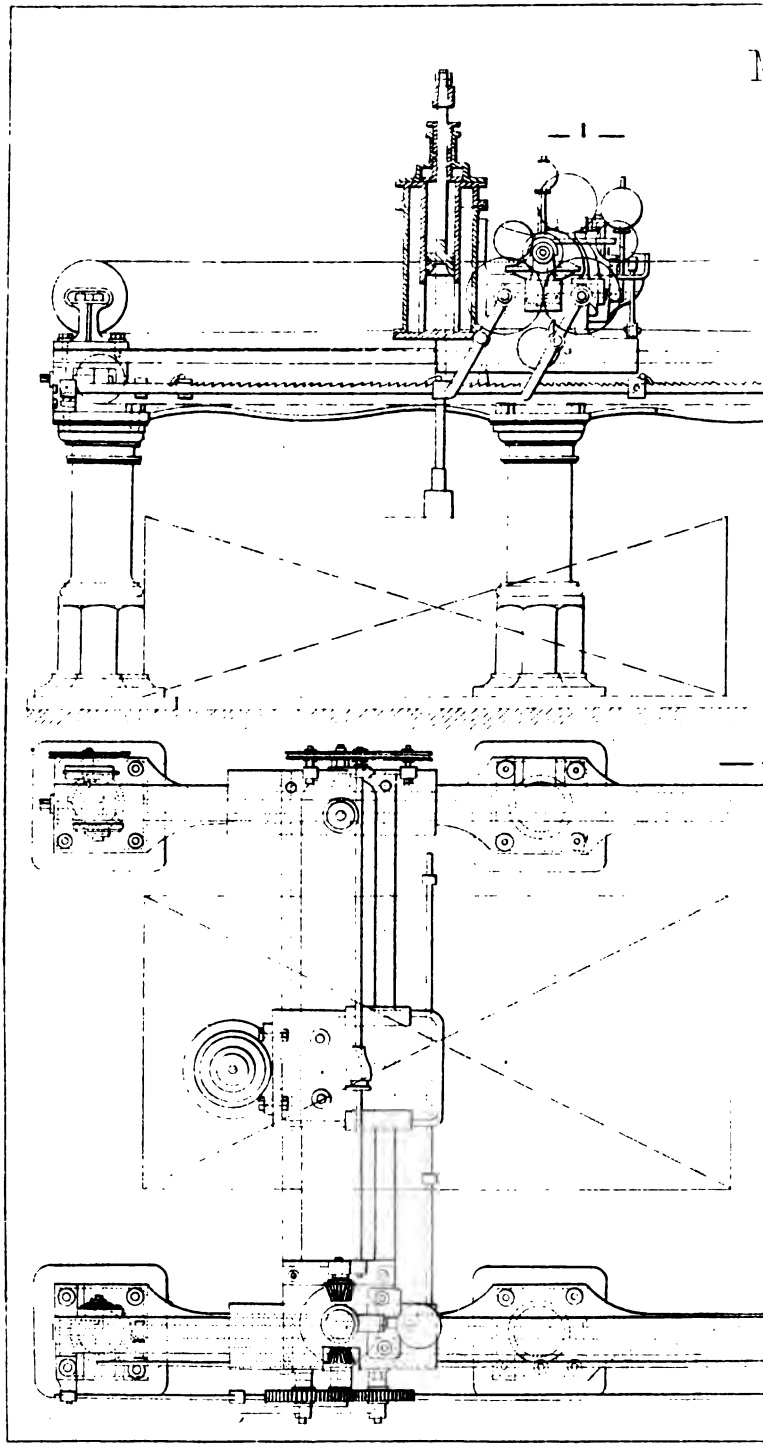

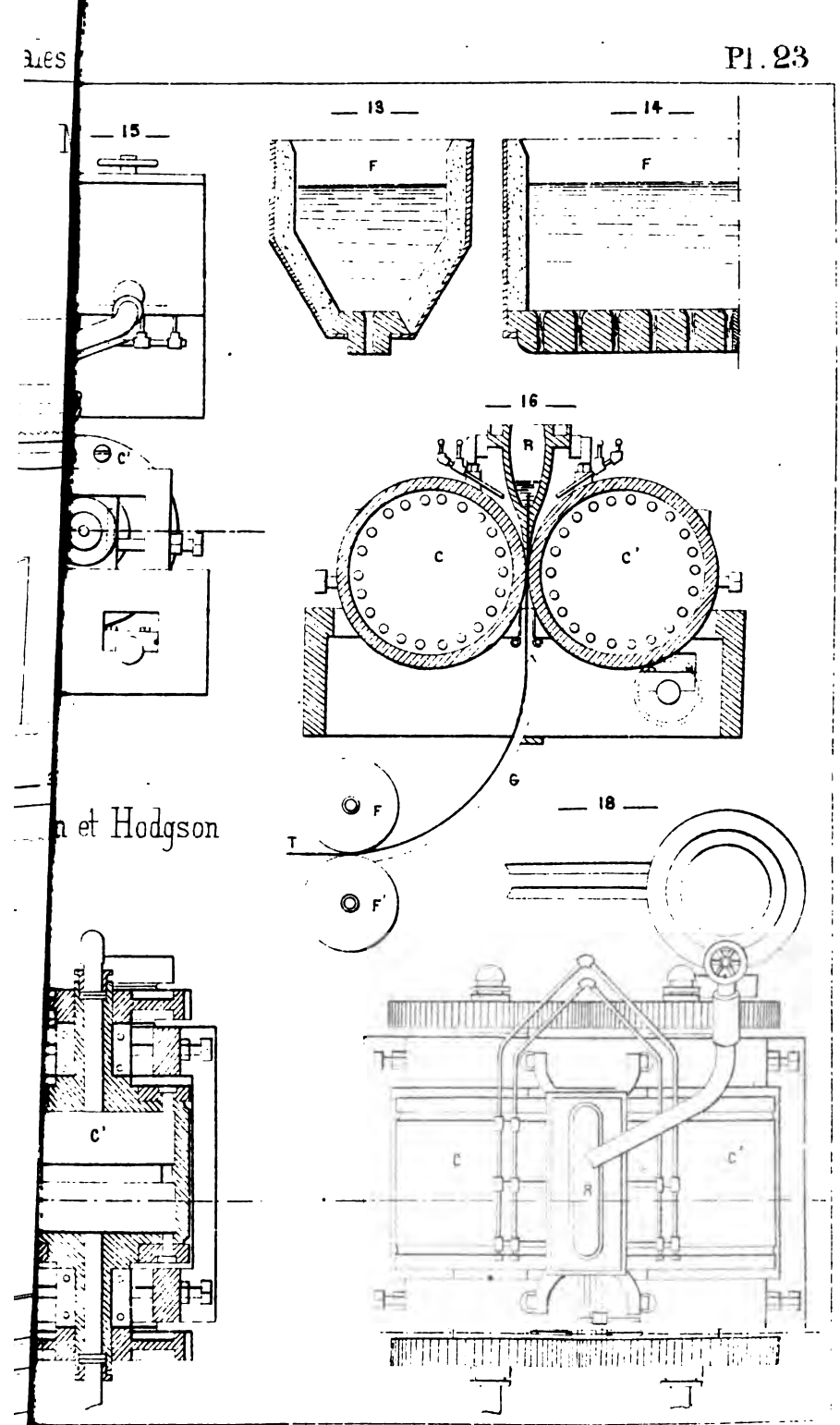
— 13 —
— 14 —
— 15 —
— 16 —
— 18 —
F
F
C'
R
C
C'
G
T
F
F'
C'
C
R
C'

— 1 —

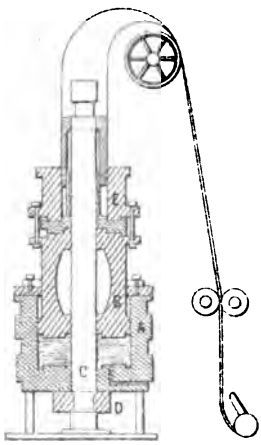

— 2 —

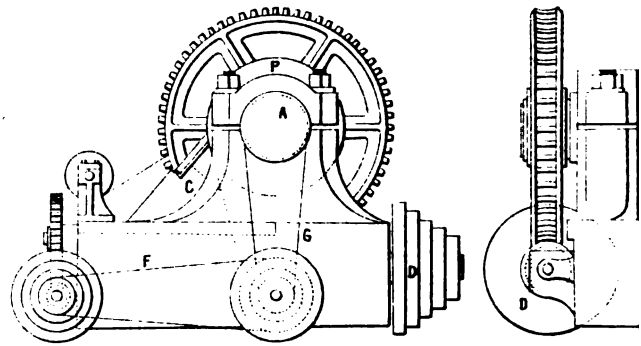

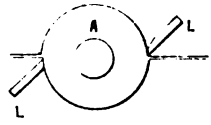

— 6 —

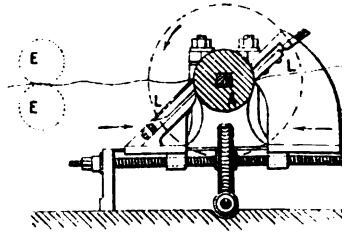

— 4 —

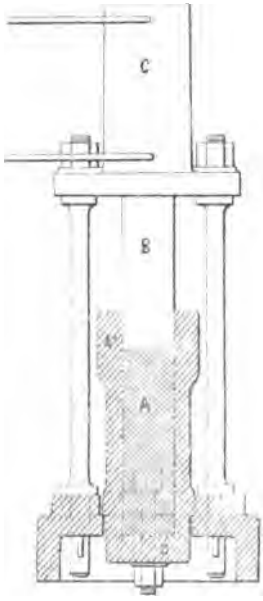

— 5 —

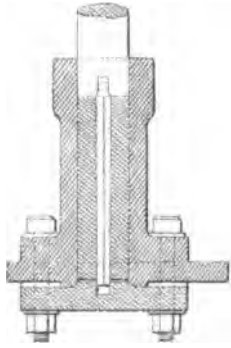

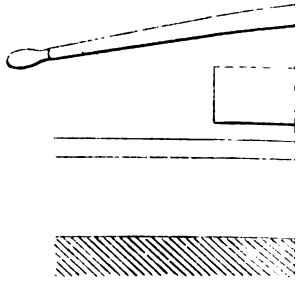

Août 1861

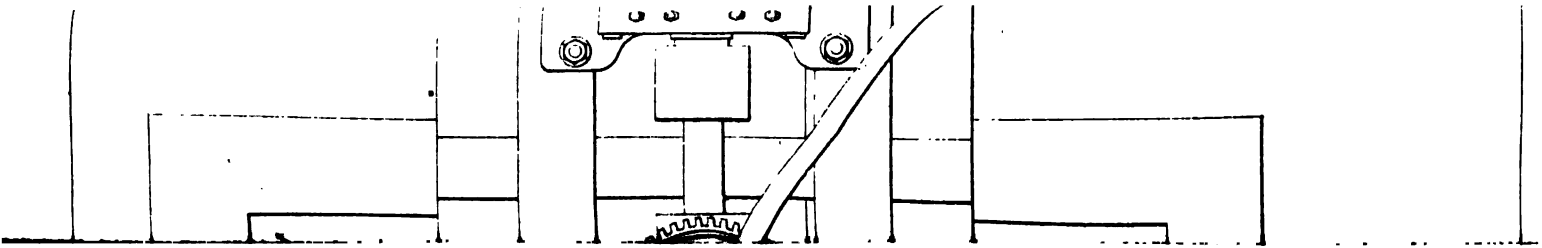

— 1 —

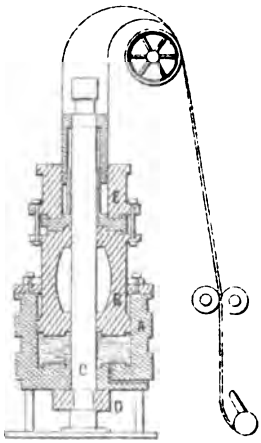

— 2 —

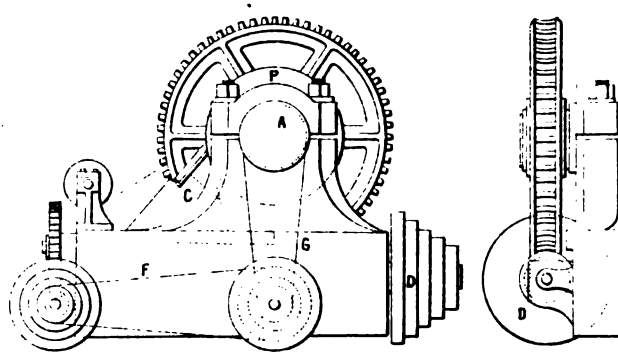

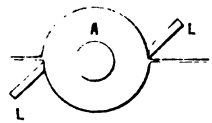

— 6 —

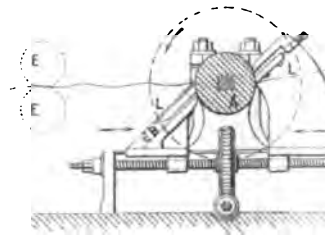

— 4 —

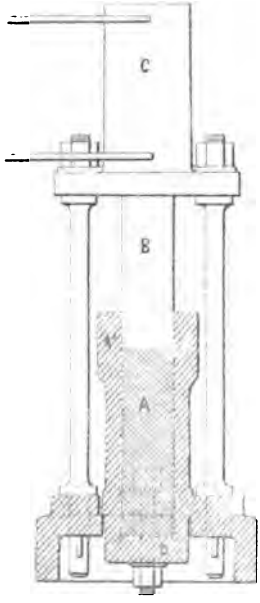

— 5 —

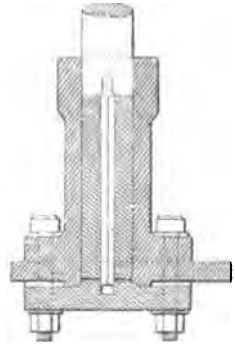

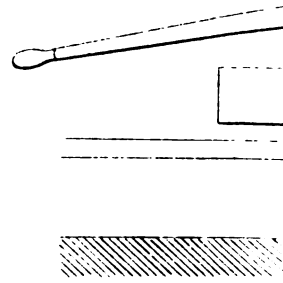

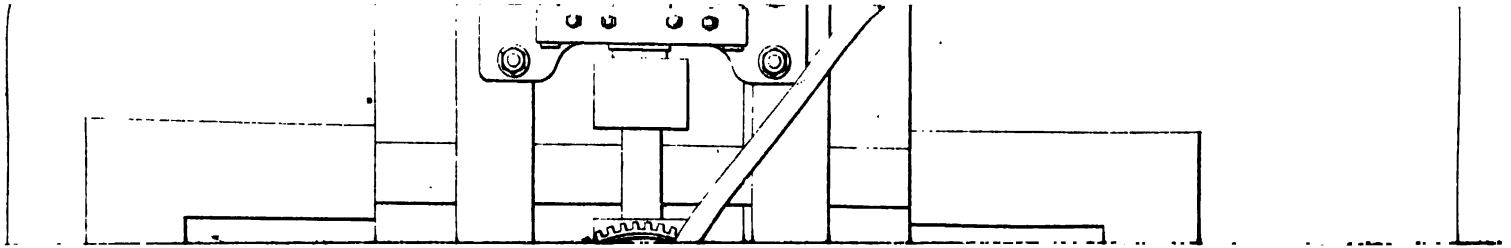

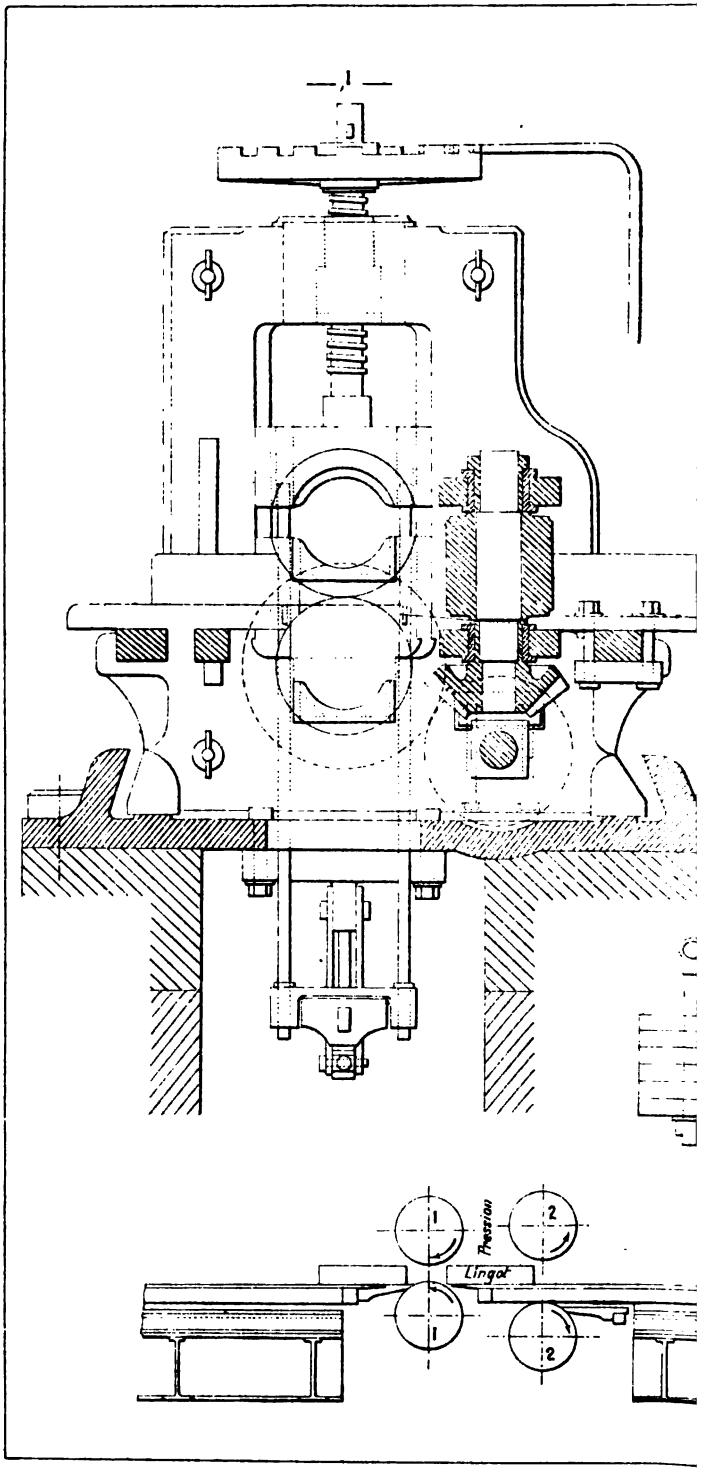
1
2
Pression
Lingot
1
2

s Bealey et Adams.

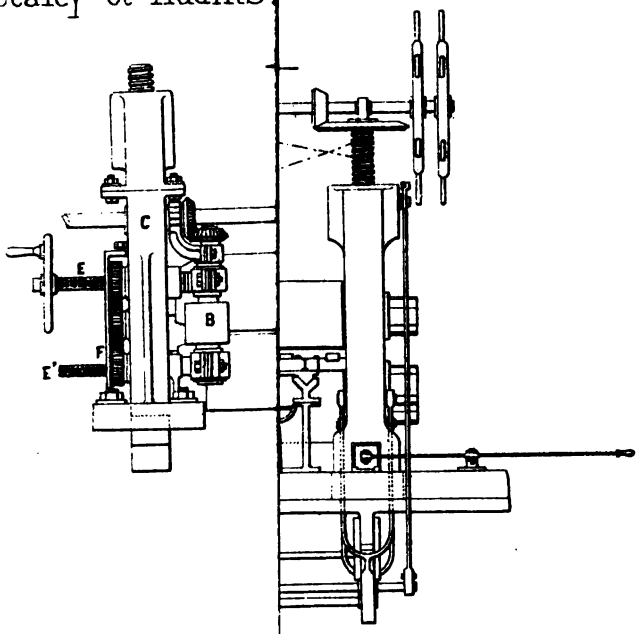

— 7 —

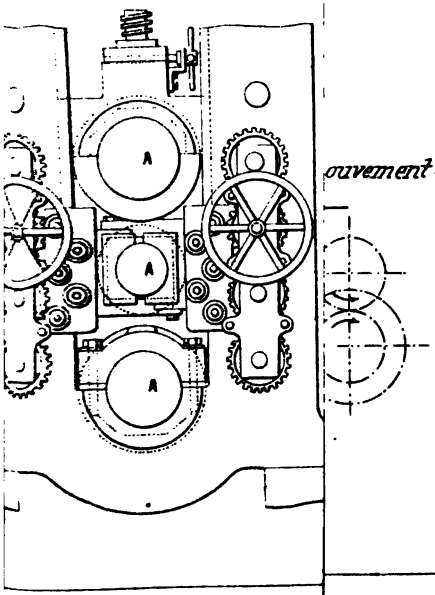

ouvement aux cylindres.

Imp. Chaix - Paris.

— 1 —

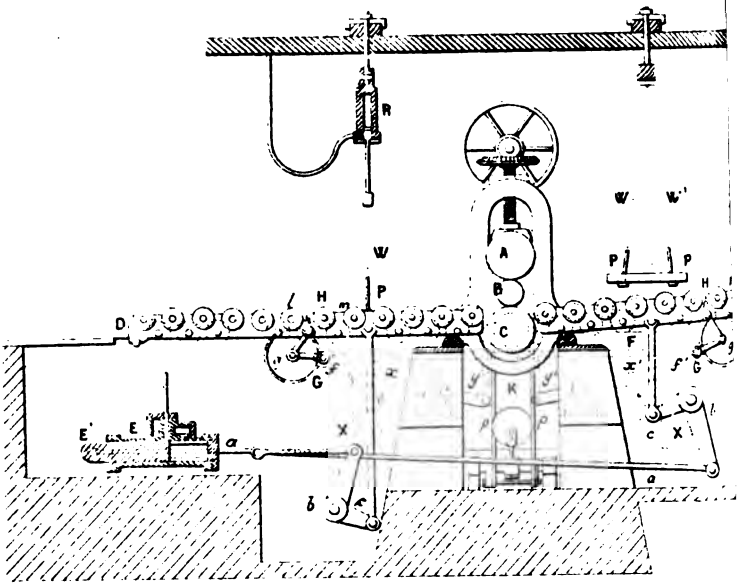

Trio pour tôles par Samuel Well

— 2 —

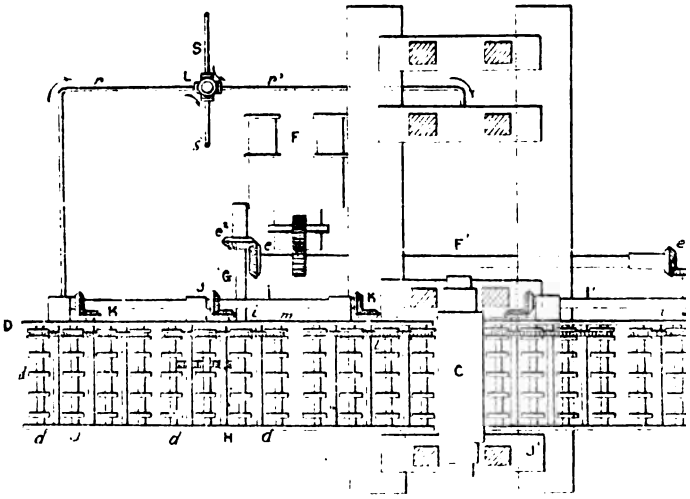

es de Longwy (1892)

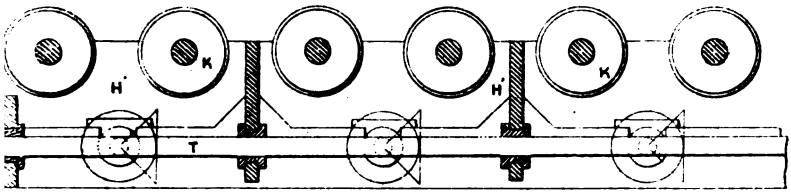

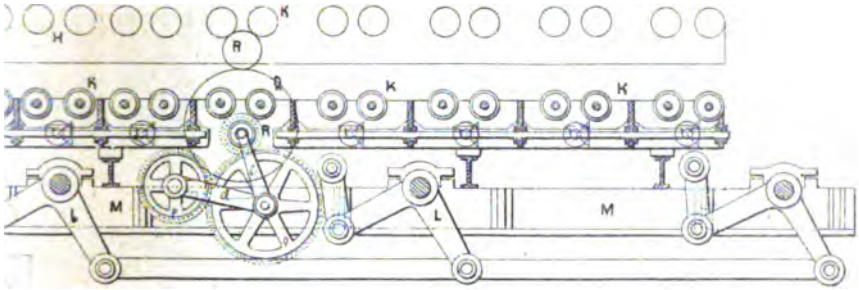

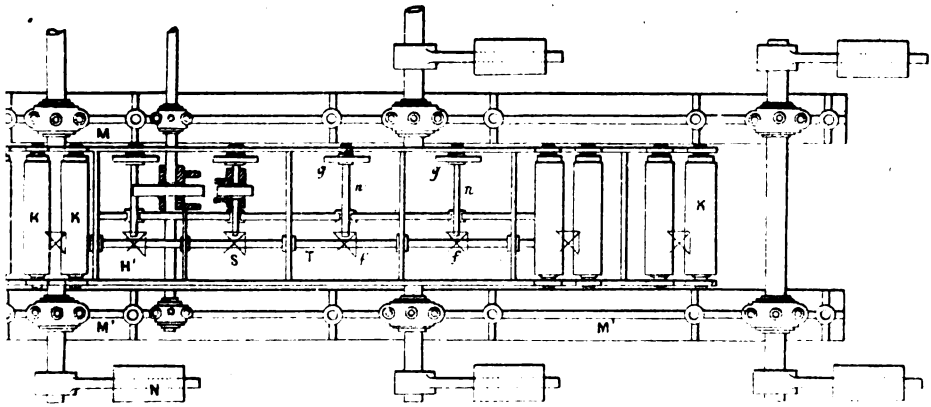

Imp. Chaix-Paris

ninoirs

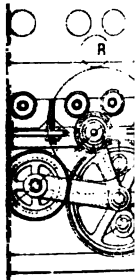

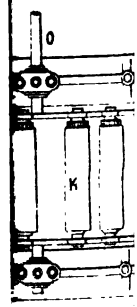

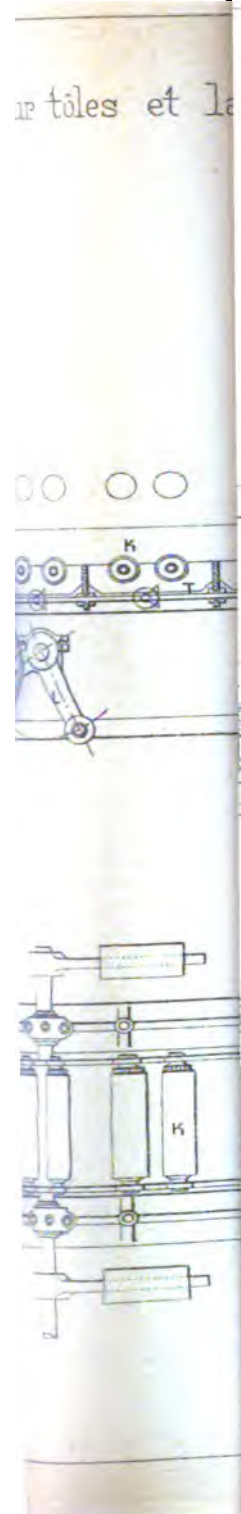
K
K

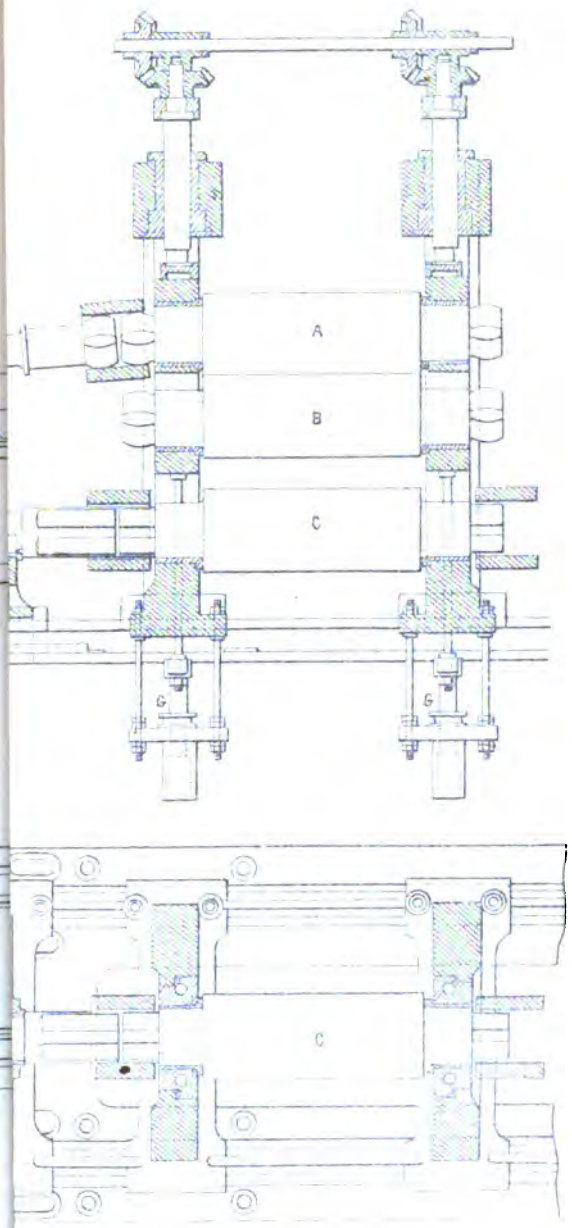
A
B
C
G
G
C

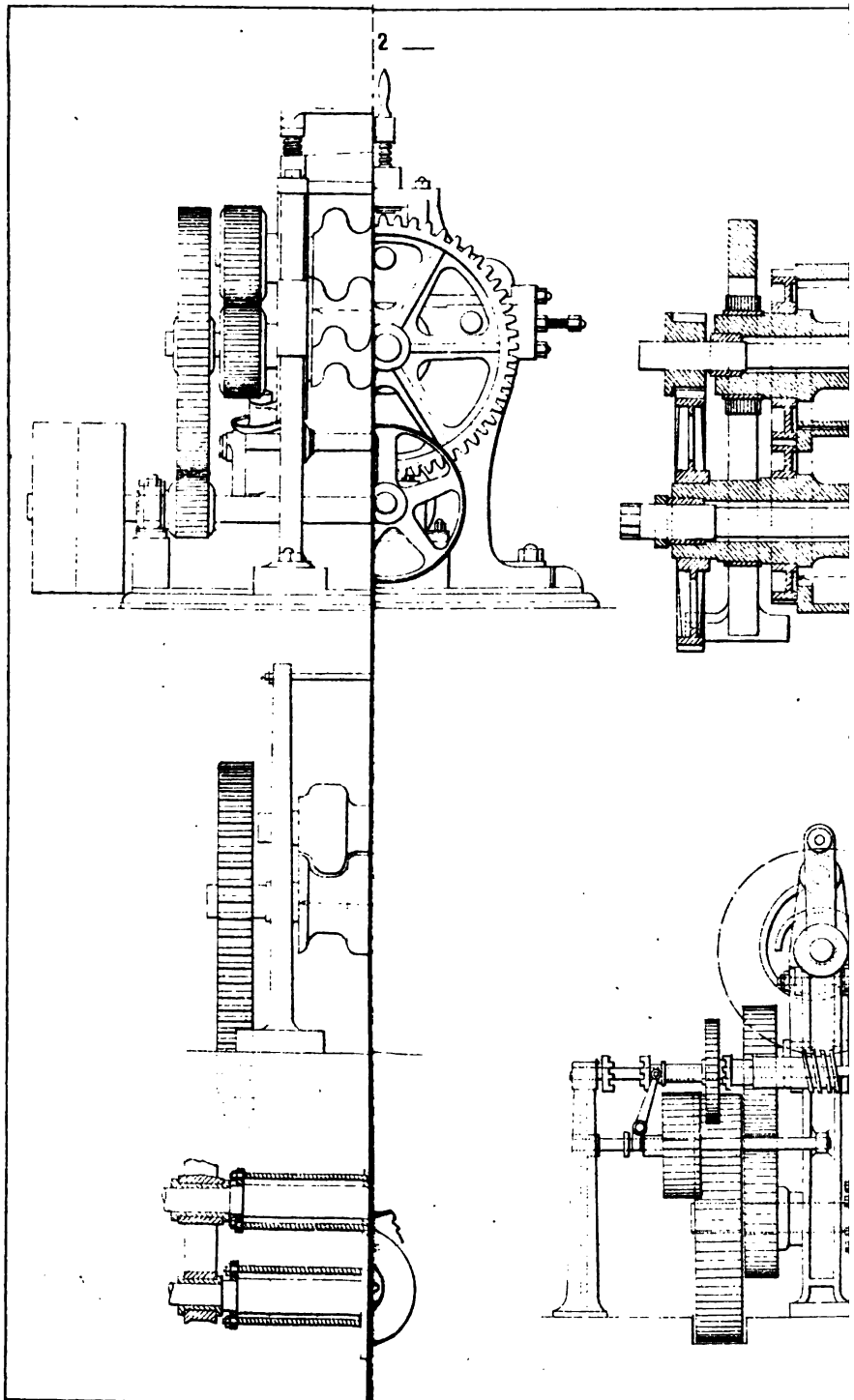

Août 1897

r tôles ondulées type Ellis.

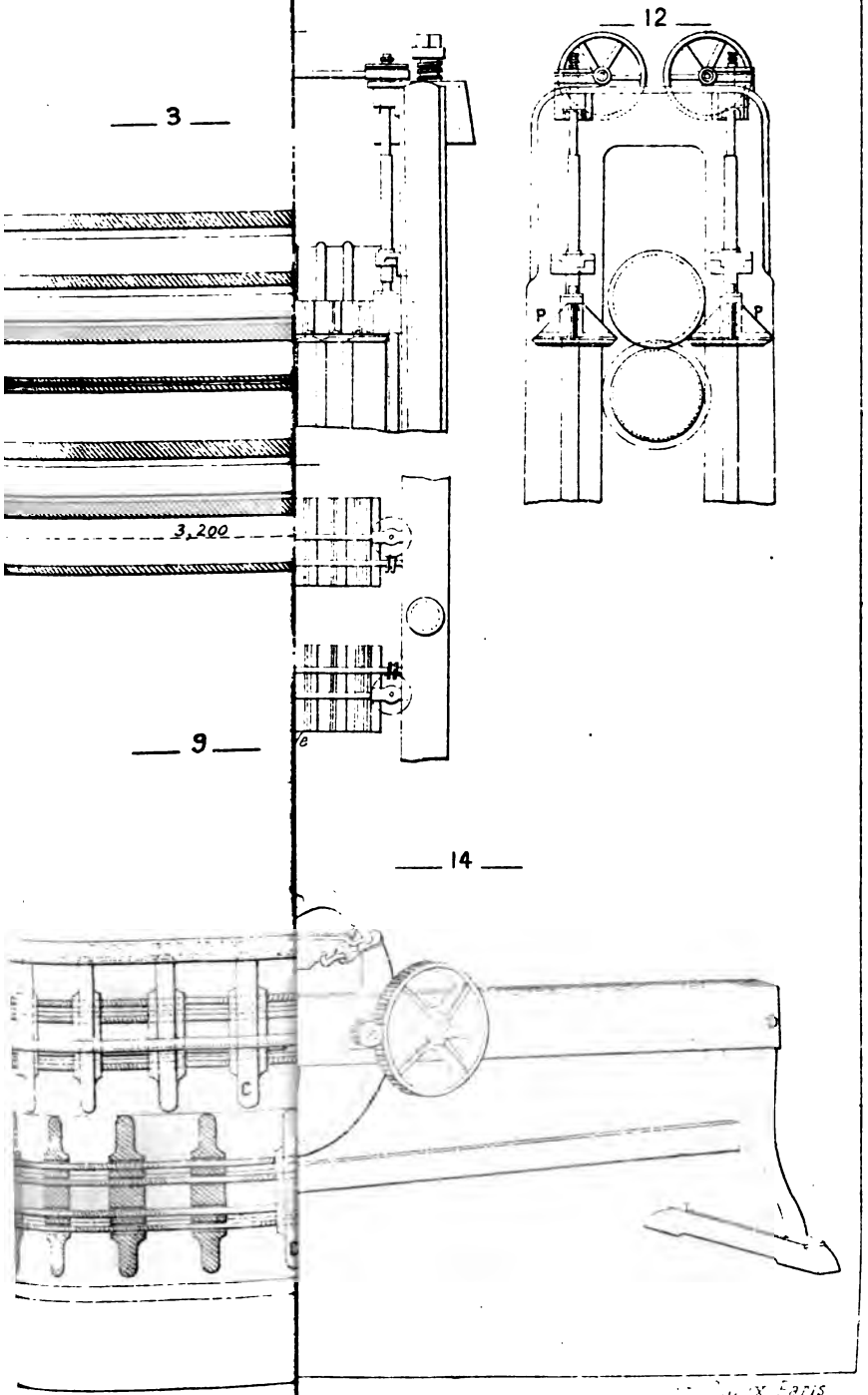

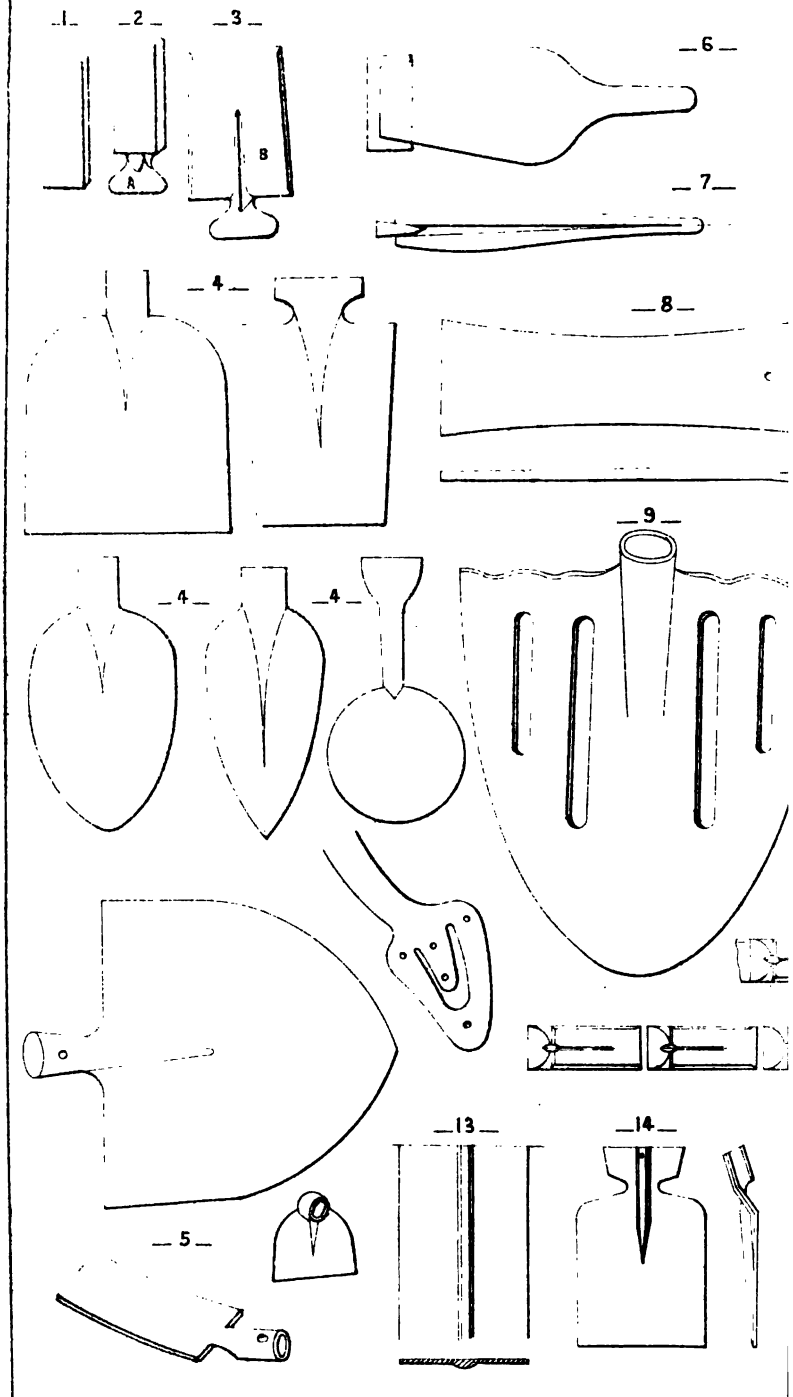
1
2
3
A
B
6
7
4
8
9
4
4
5
13
14

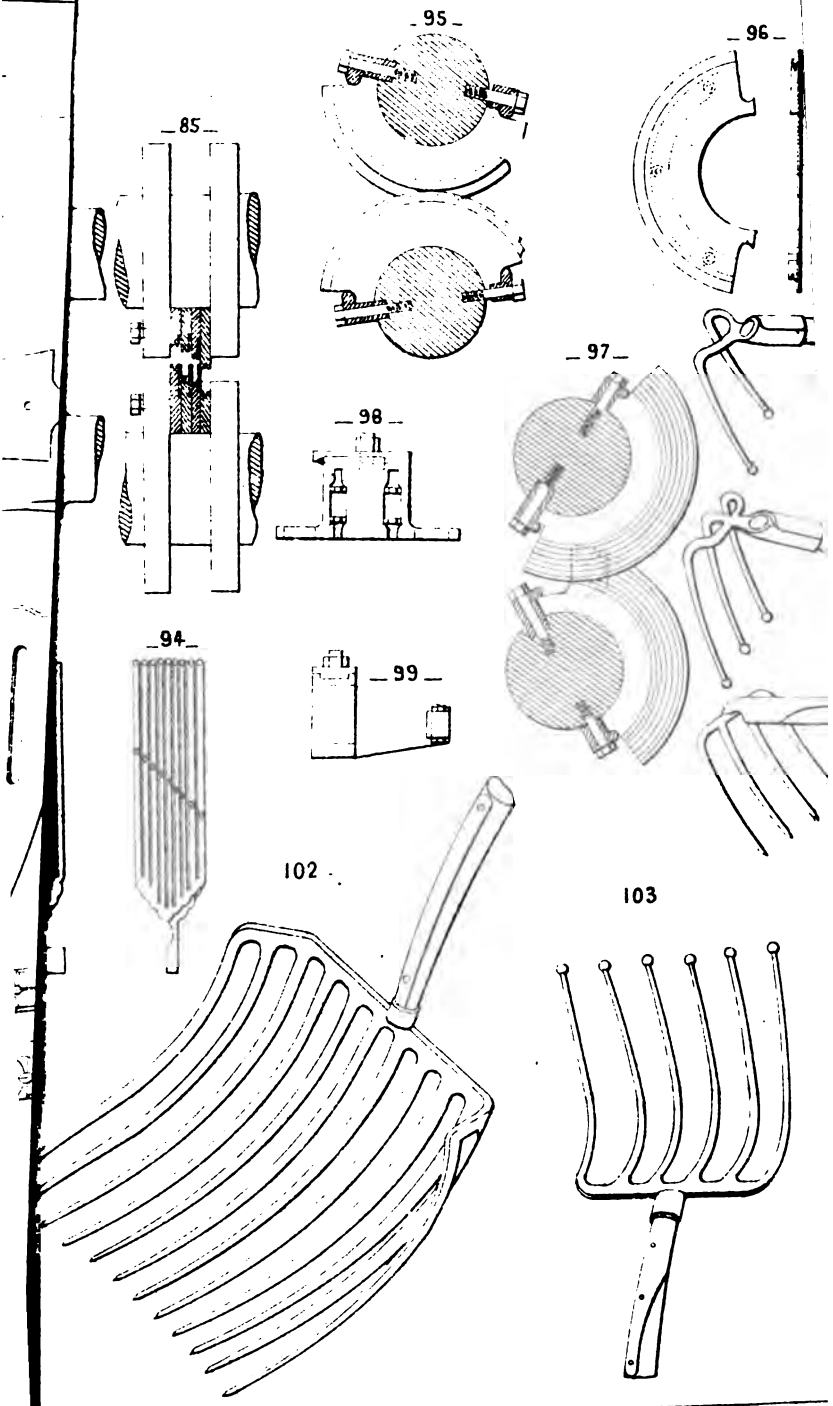
95
96
85
97
98
h
94
b
99
102
103

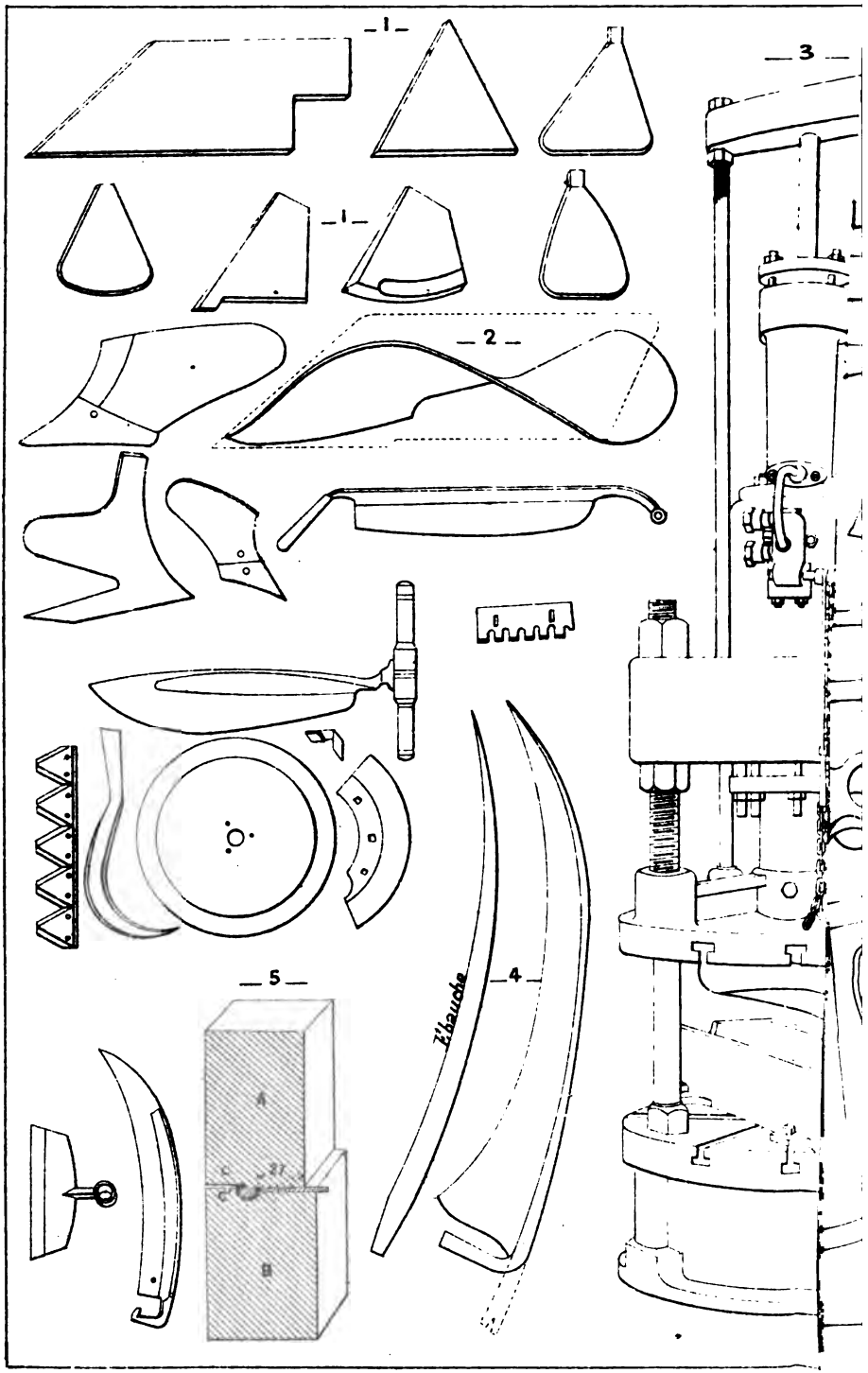
—1—
—1—
—2—
—3—
—4—
—5—
l'ébauche

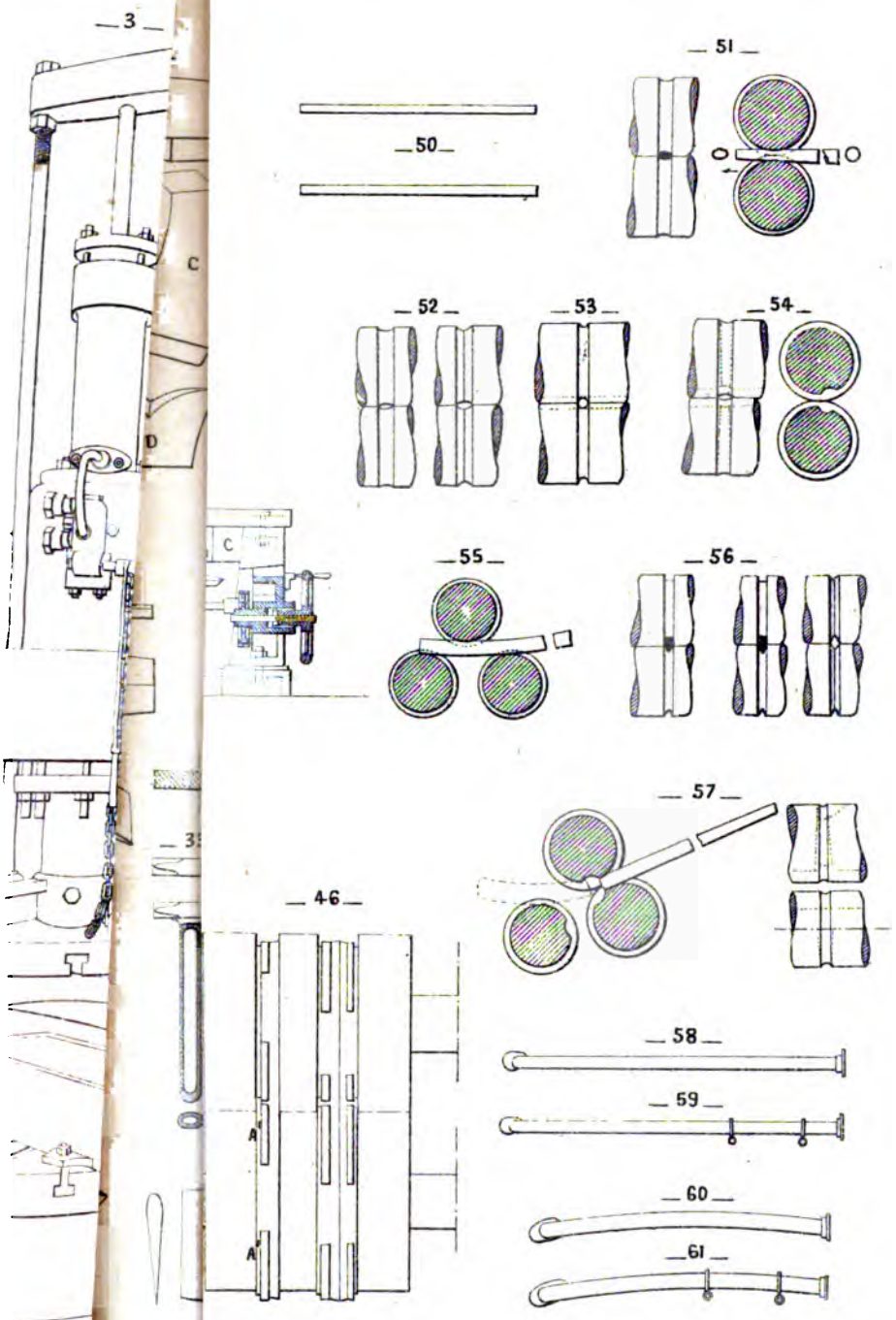

Imp Chaix. Paris.

— 9 —

— 5 —

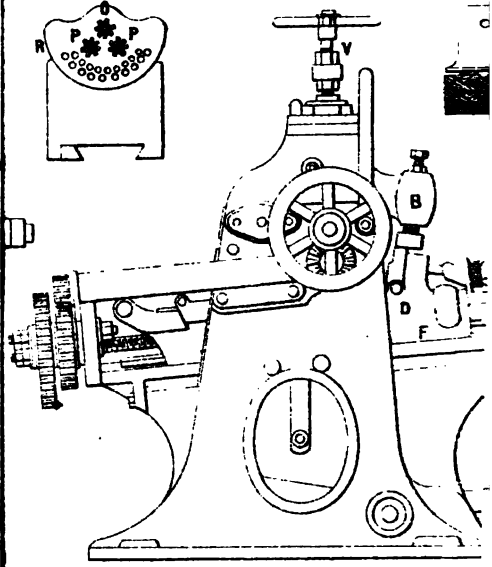

— 8 —

— 1 —

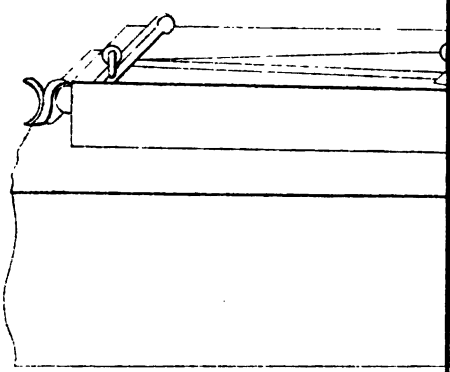

odèle Goldenberg

— 6 —

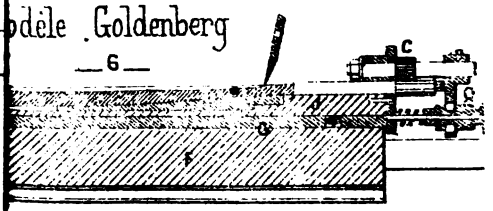

— 7 —

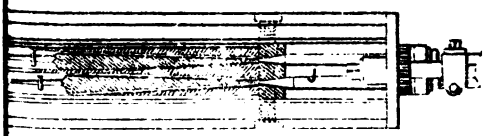

— 10 —

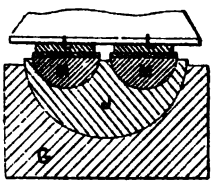

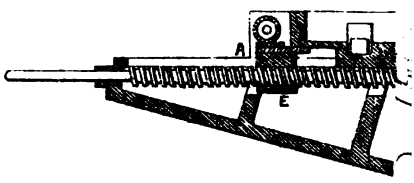

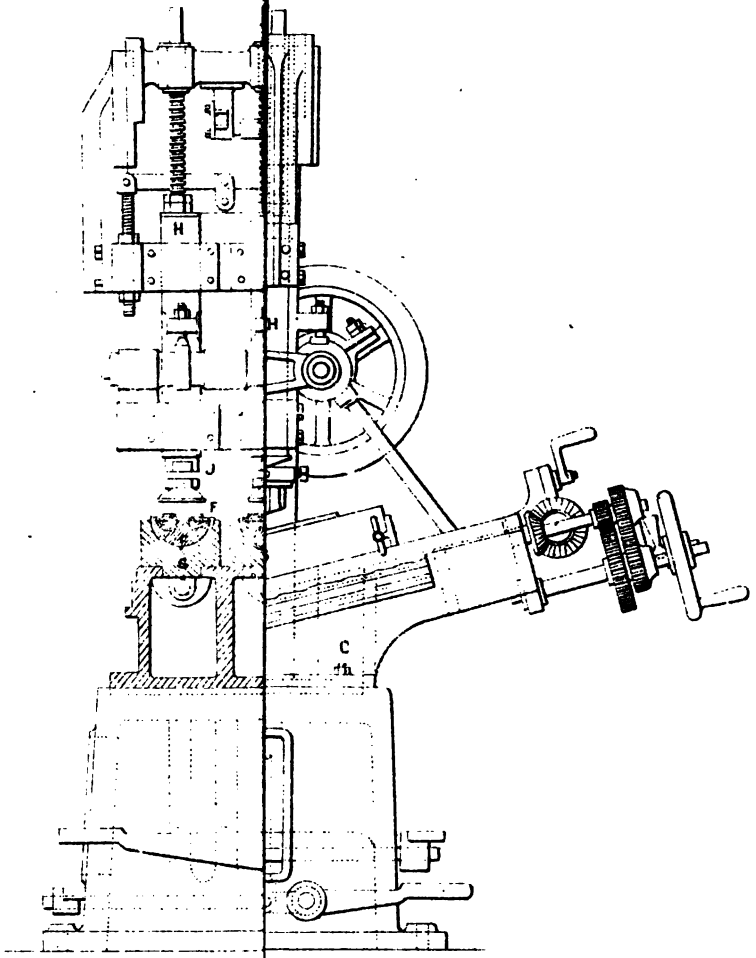

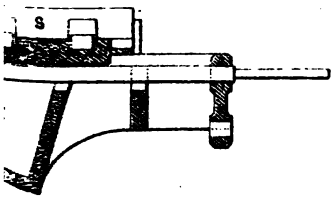

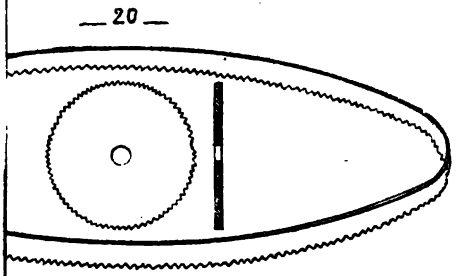

Imp. Chaix. P.

— 18 —

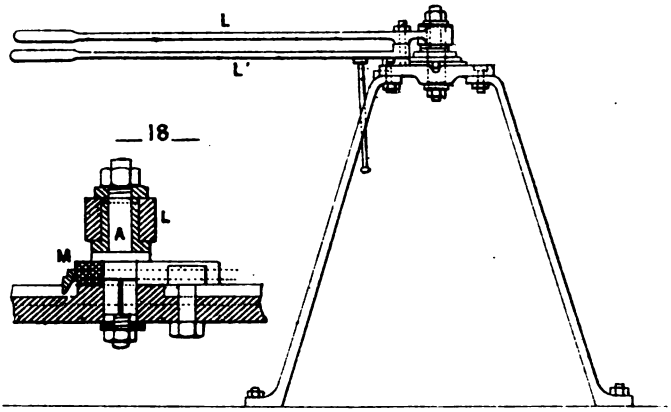

— 18 —

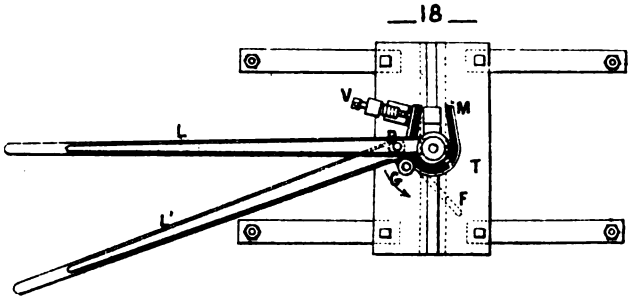

— 20 —

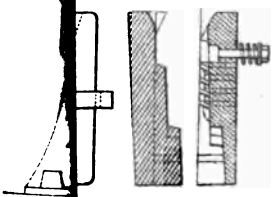

— 19 —

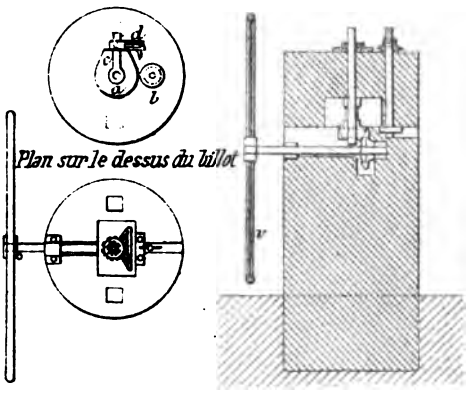

Plan sur le dessus du billot

— 21 —

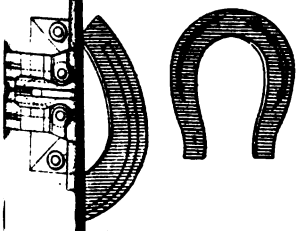

Imp Chaix. Paris

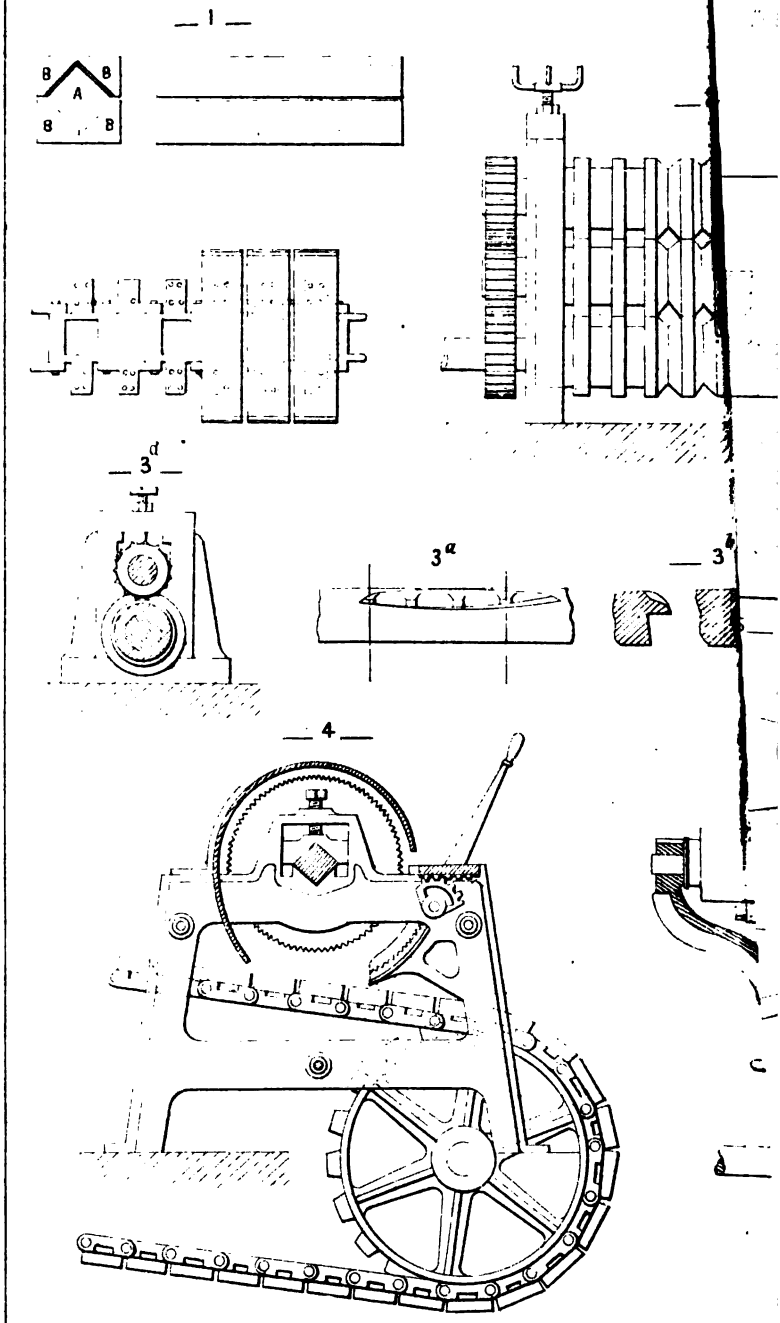
— 1 —
B
A
B
B
B
— 3d —
3a
— 3b —
— 4 —

Ebauche de Fer à Cheval laminée

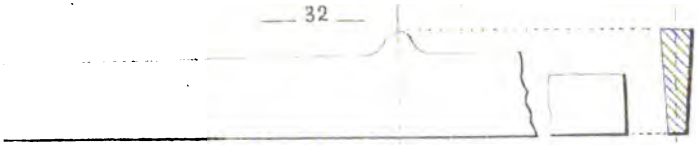

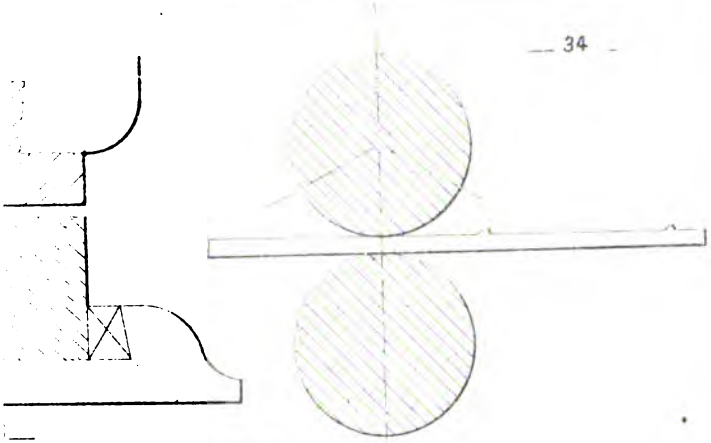

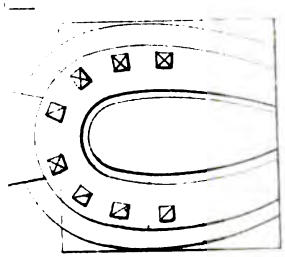

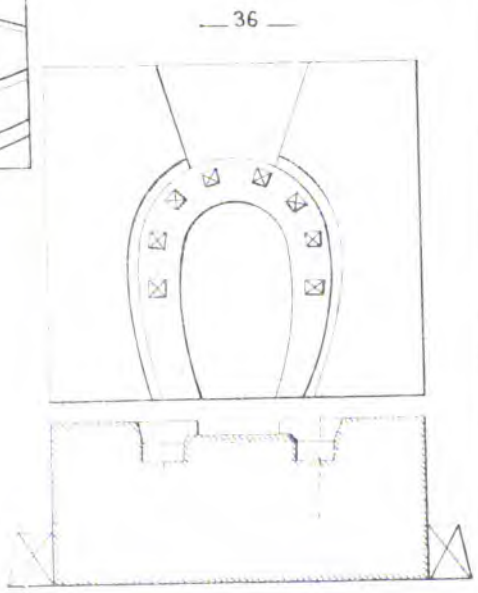

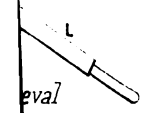

eval

Imp Chaix. Paris

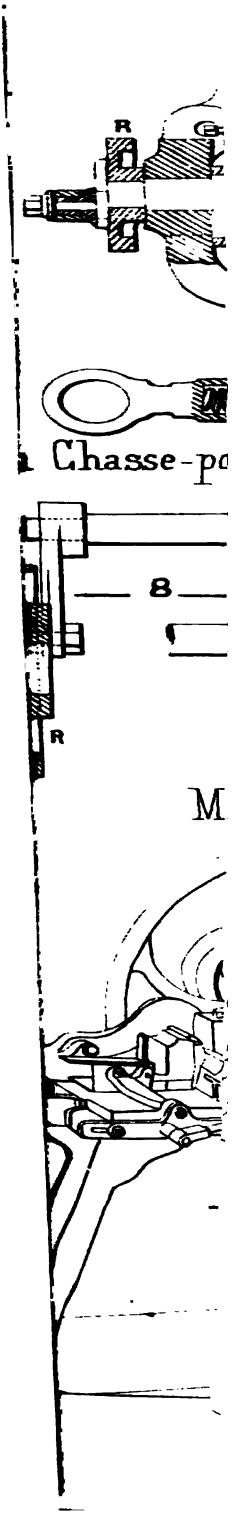
R
Chasse-p
8
R
M

Modèle Caillet

— 4 —

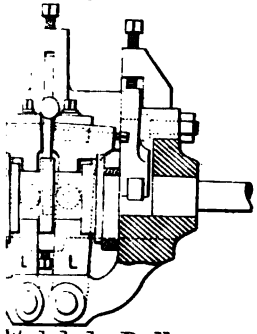

létail de la Bielle — 7 —

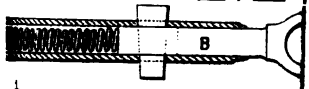

nies

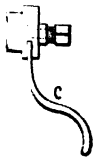

ède Sayn.

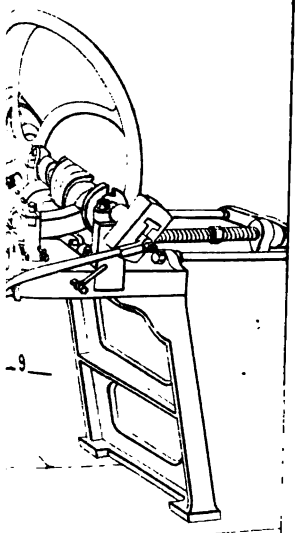

— 9 —

— 16 —

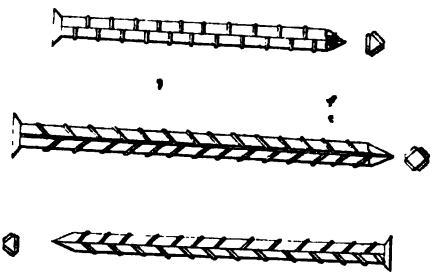

— 18 —

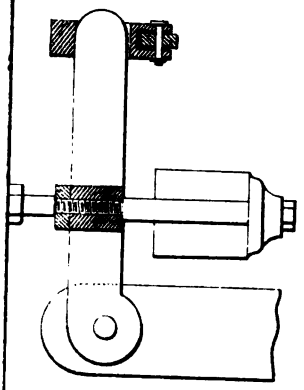

— 17 —

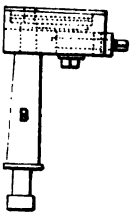

— 15 —

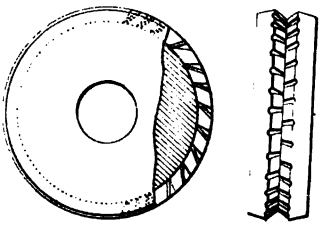

Imp. Ciaix. Paris.

Modèle Louvrier

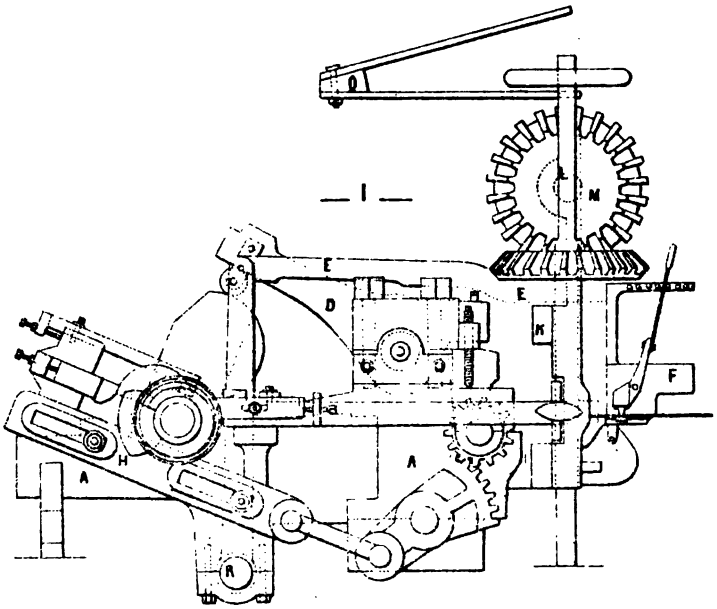

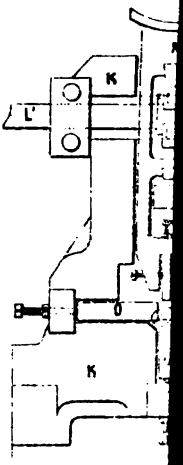

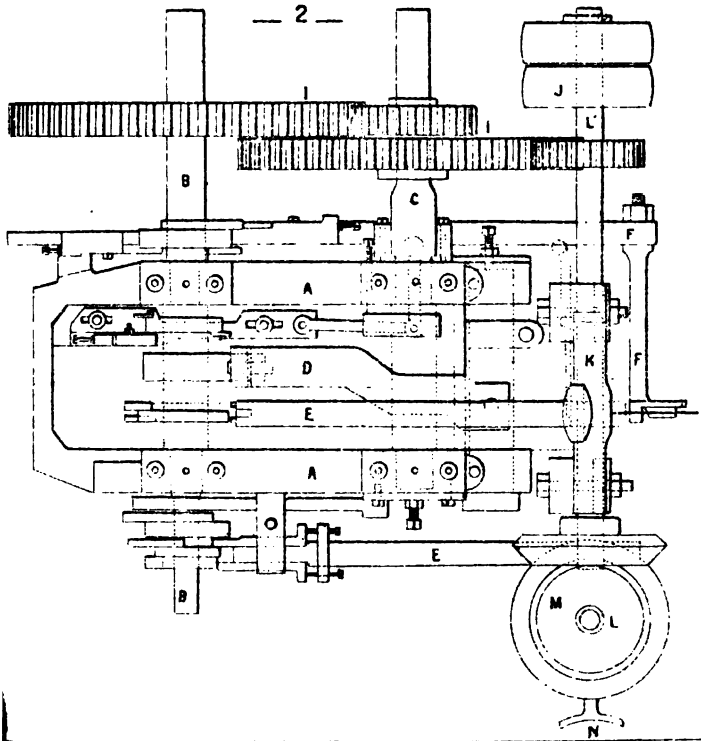

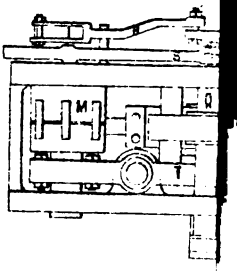

Modèle

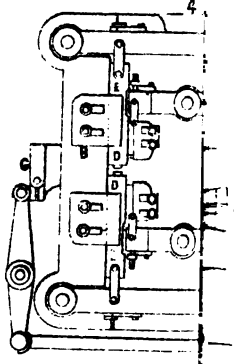

ıvrier

Modèle

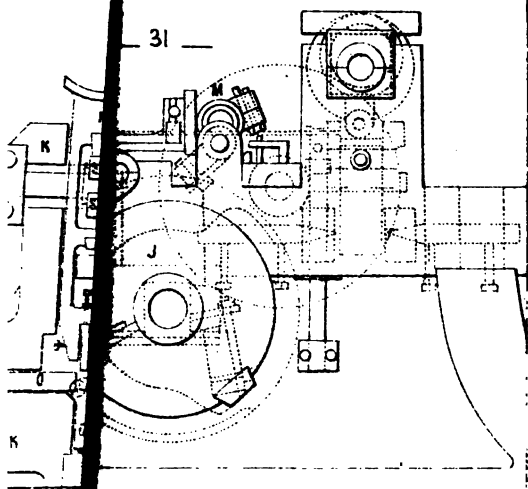

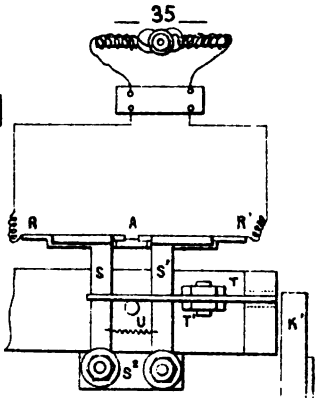

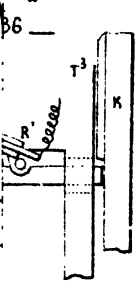

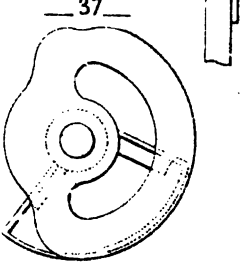

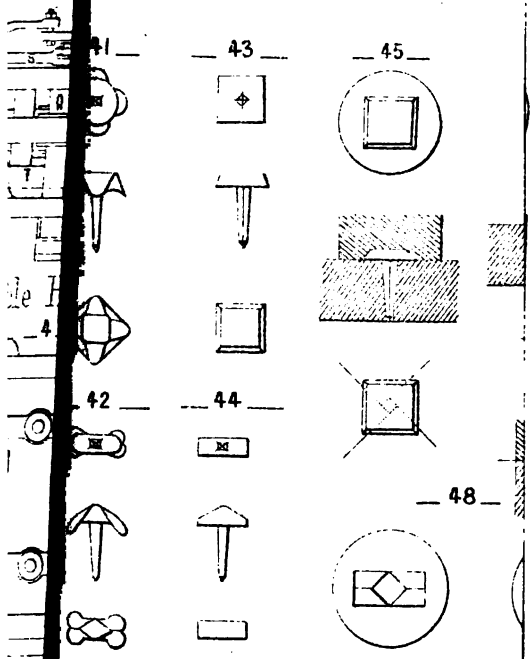

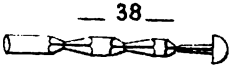

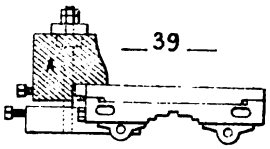

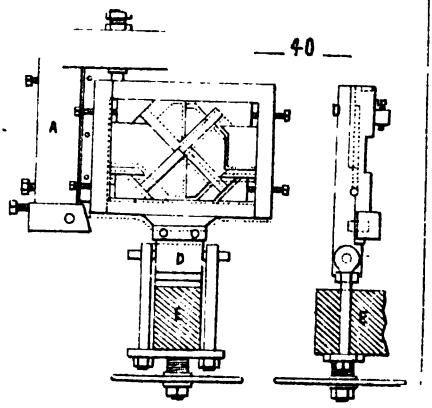

Imp. Chaix. Paris.

Modèle Nawrocki

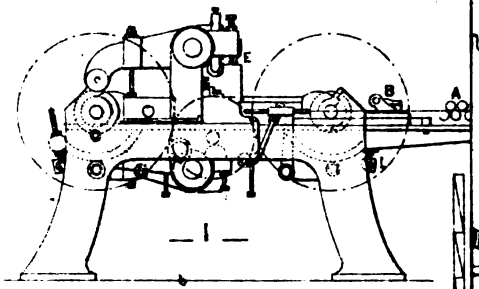

— 1 —

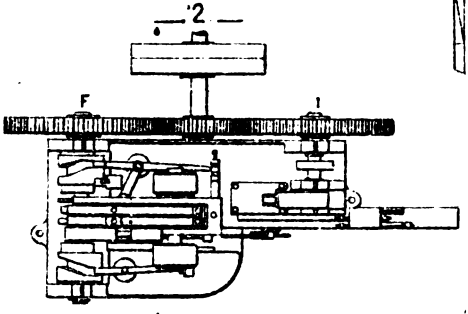

— 2 —

Modèle Sharrow

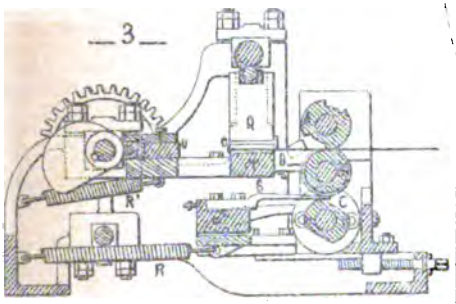

— 3 —

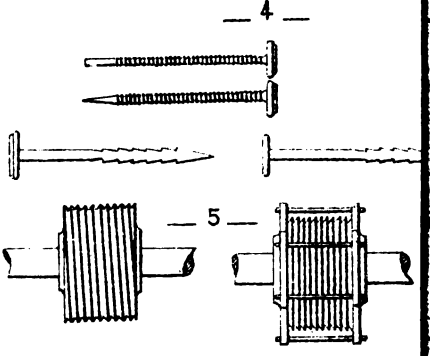

— 4 —

— 5 —

ur façonner les clous de fer — 8 —

Modèle Swalwell.

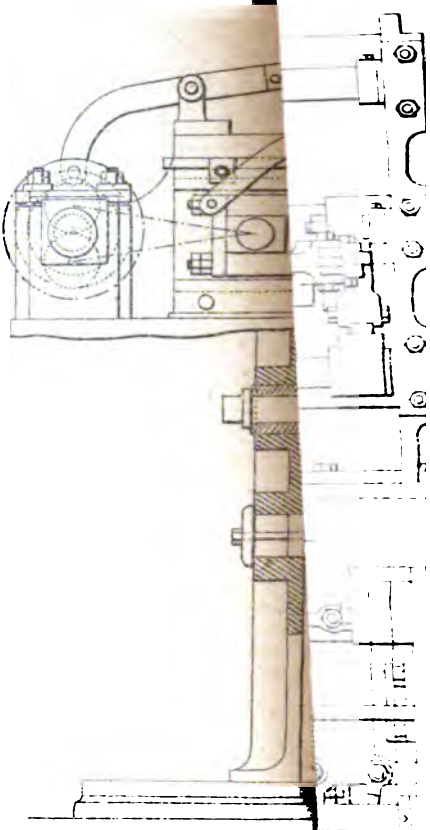

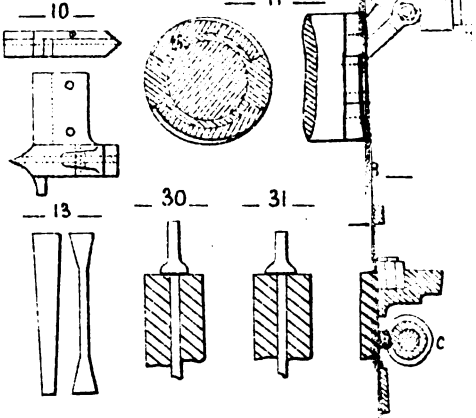

— 10 —

— 11 —

— 13 —

— 30 —

— 31 —

Modèle Chavanne

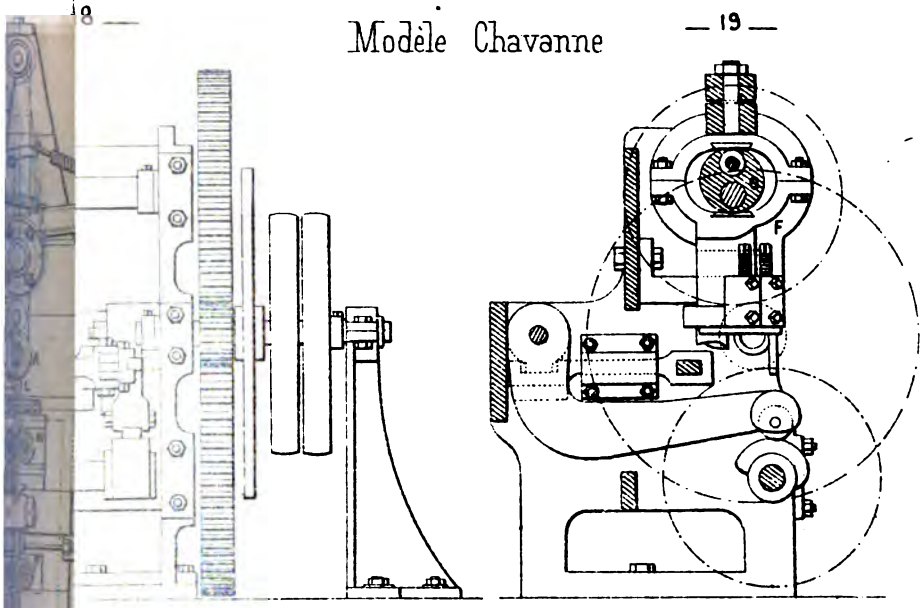

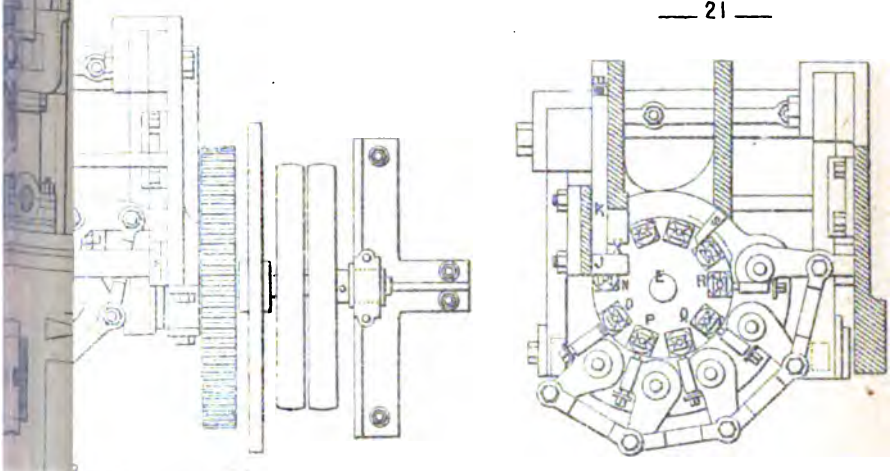

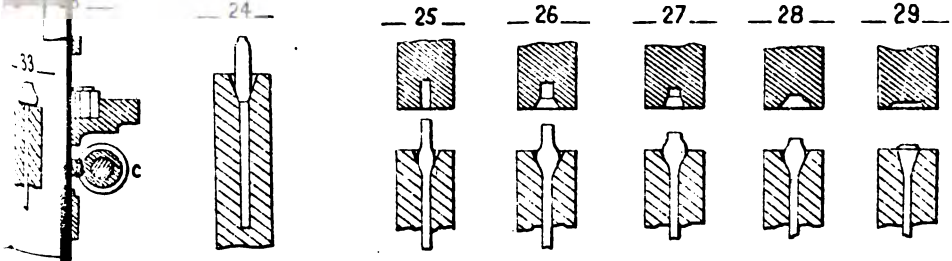

Imp Chaix. Paris.

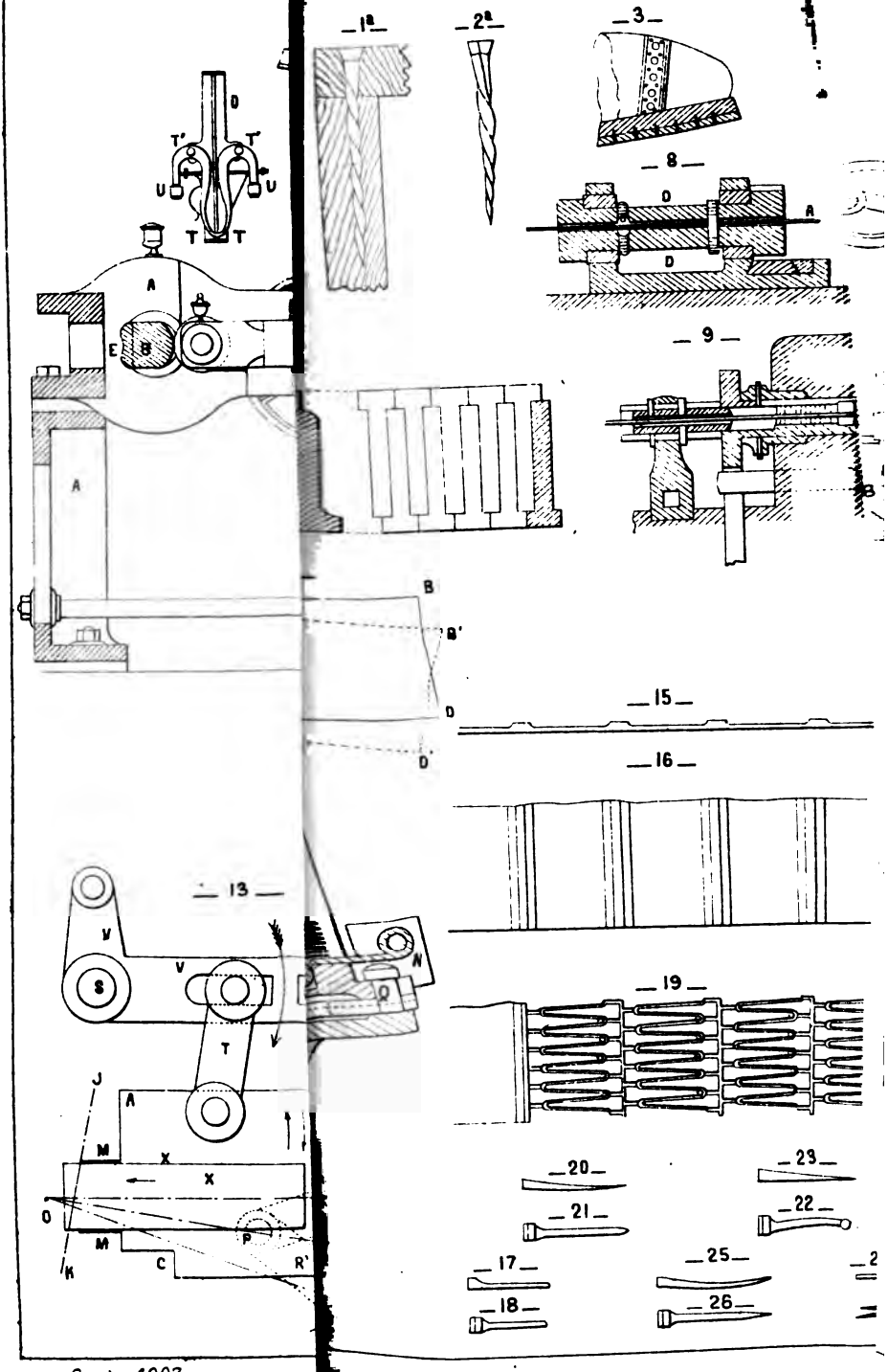

Octobre 1897.

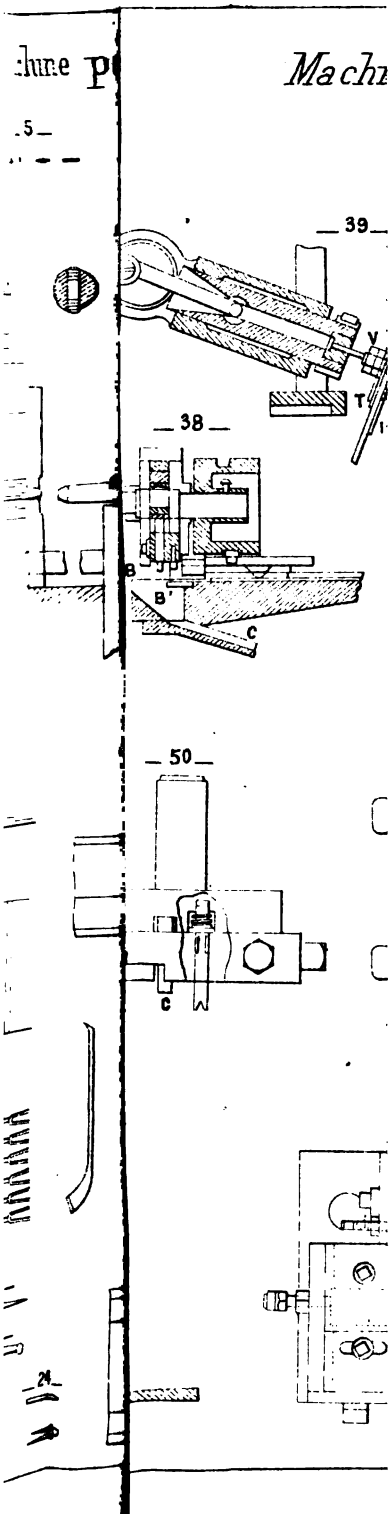

hine p
Mach
5
39
V
T
38
B
B'
C
50
C
24

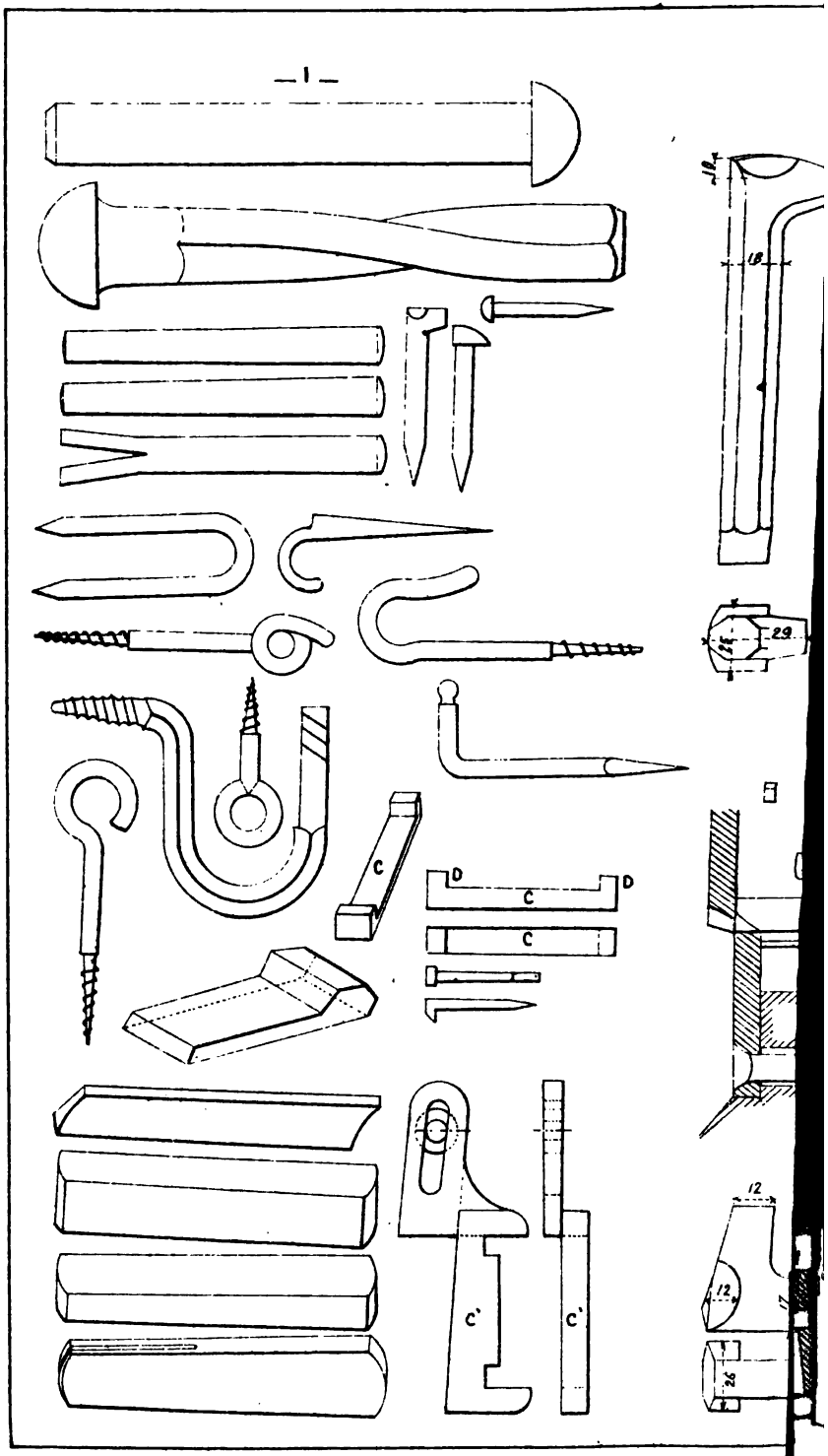

Octobre 1897.

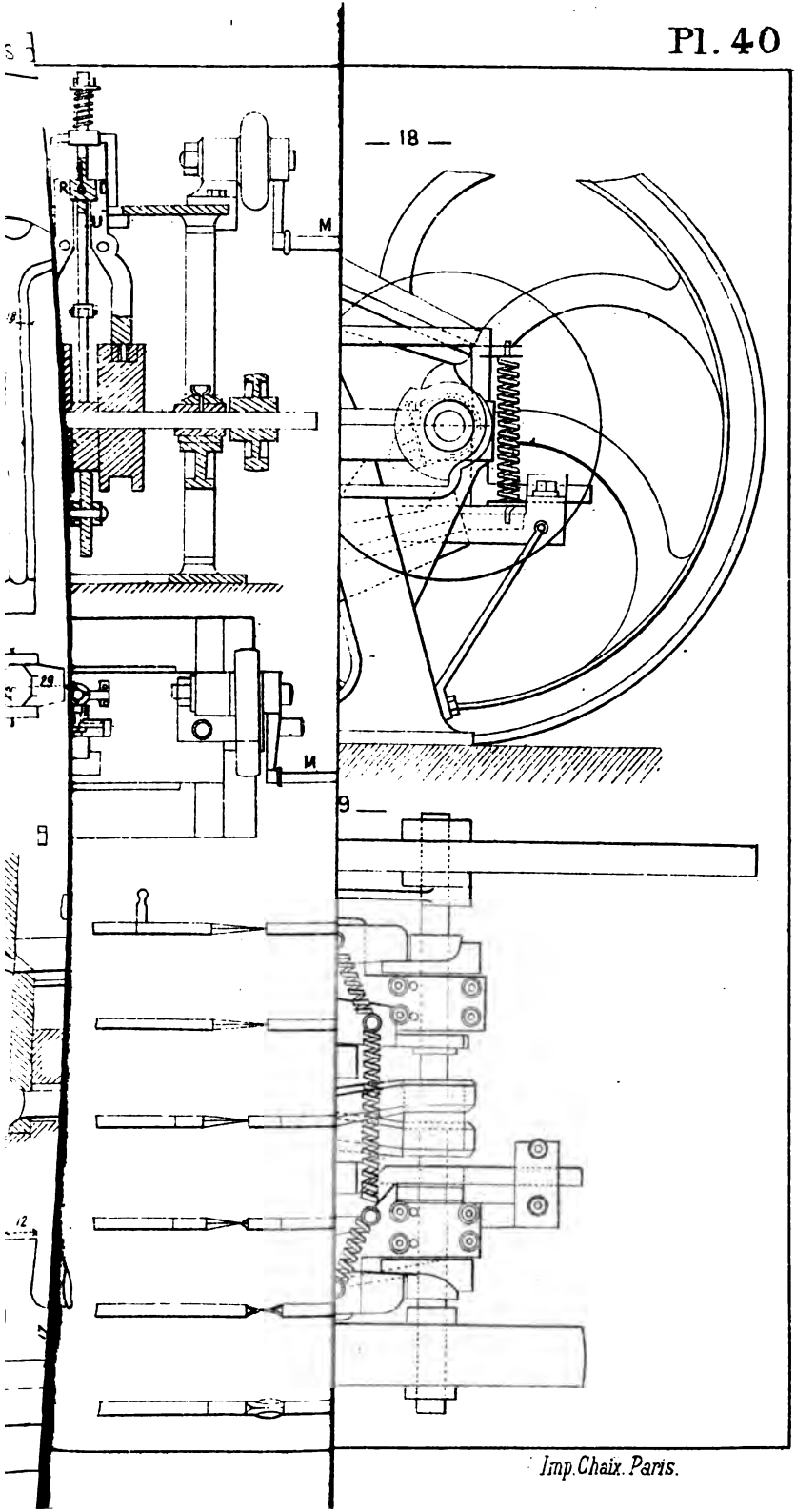

Imp. Chaix. Paris.

TS.

— 3 —

— 9

500

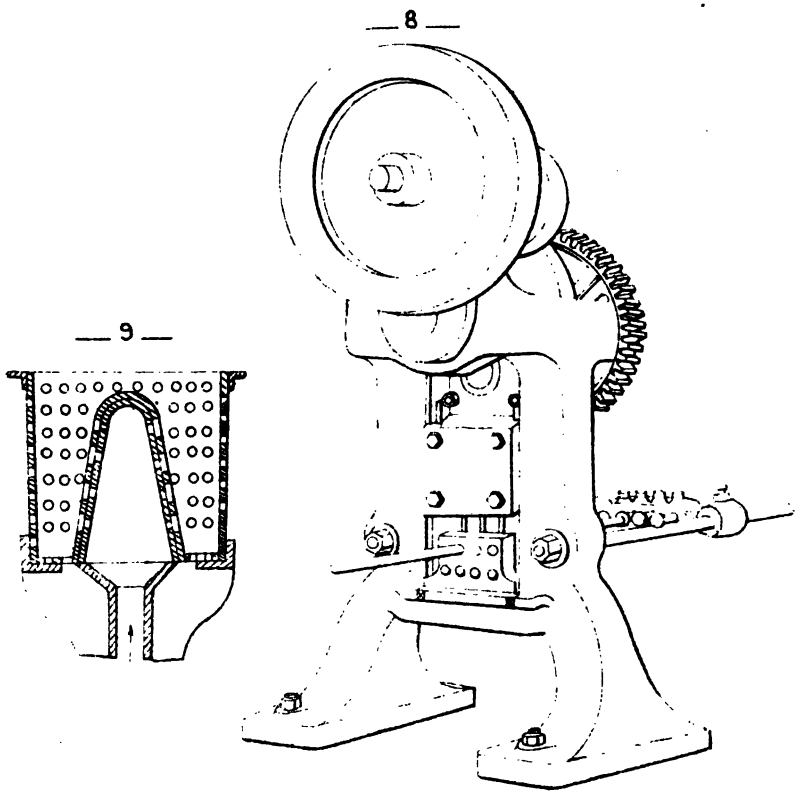

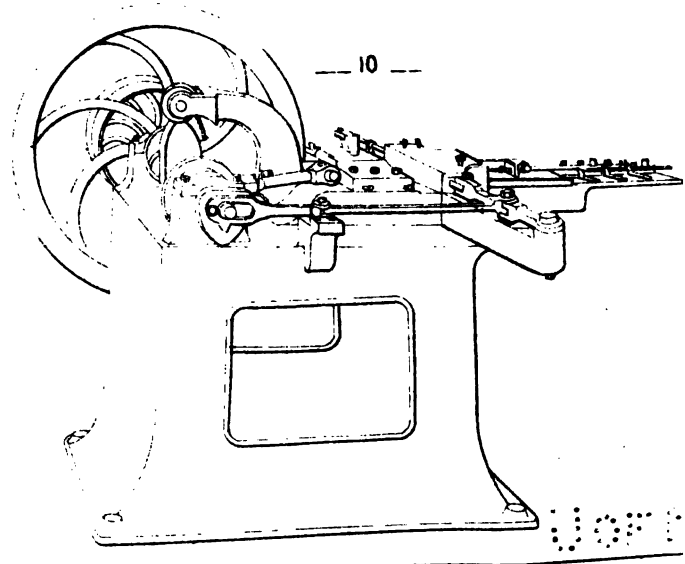

Imp Chaix. Paris

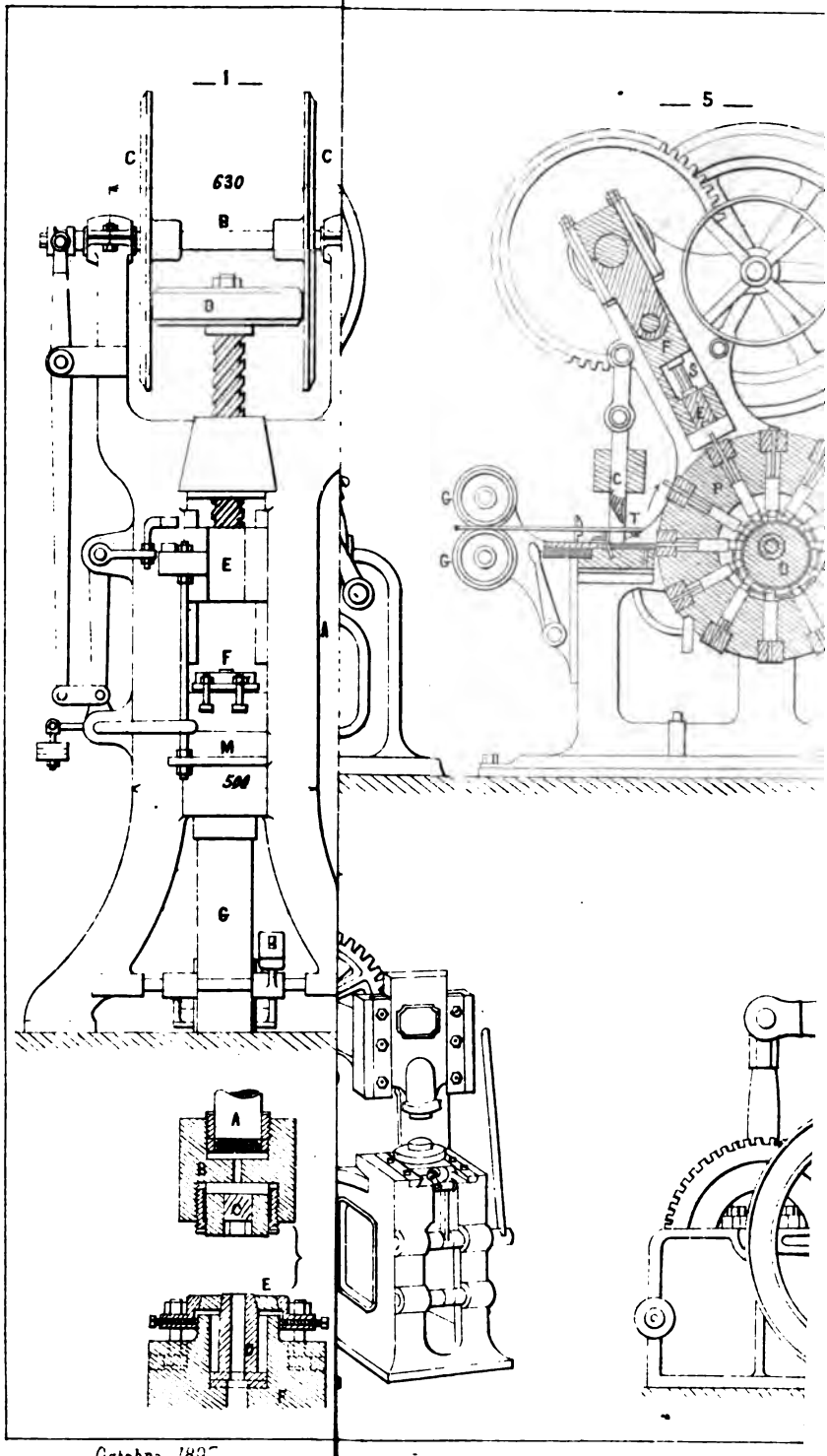

Octobre 1897.

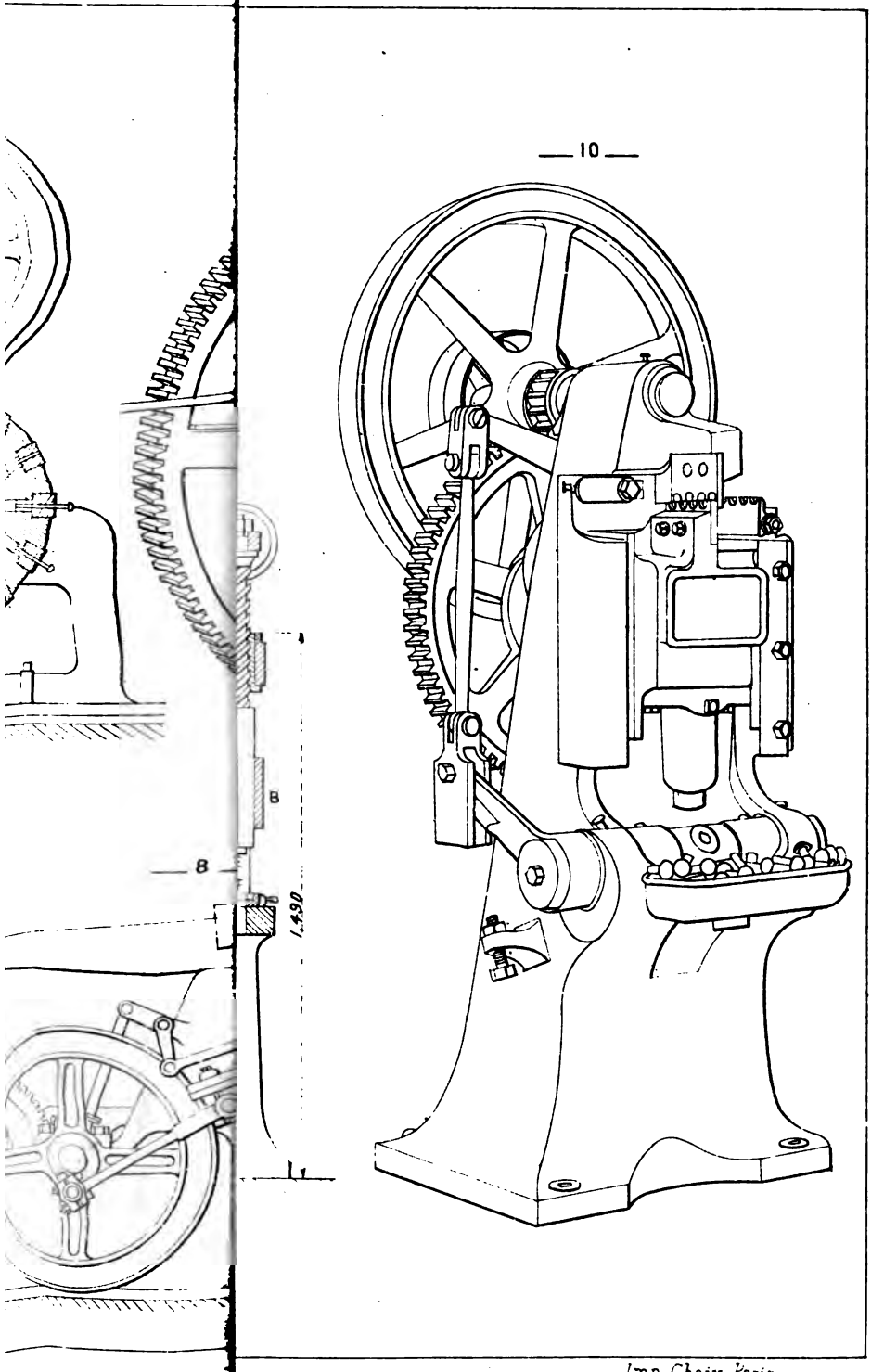

Imp. Chaix. Paris.

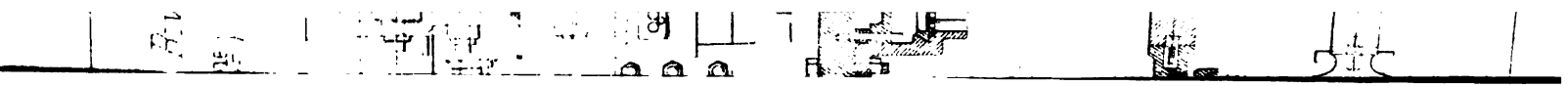

Rivets

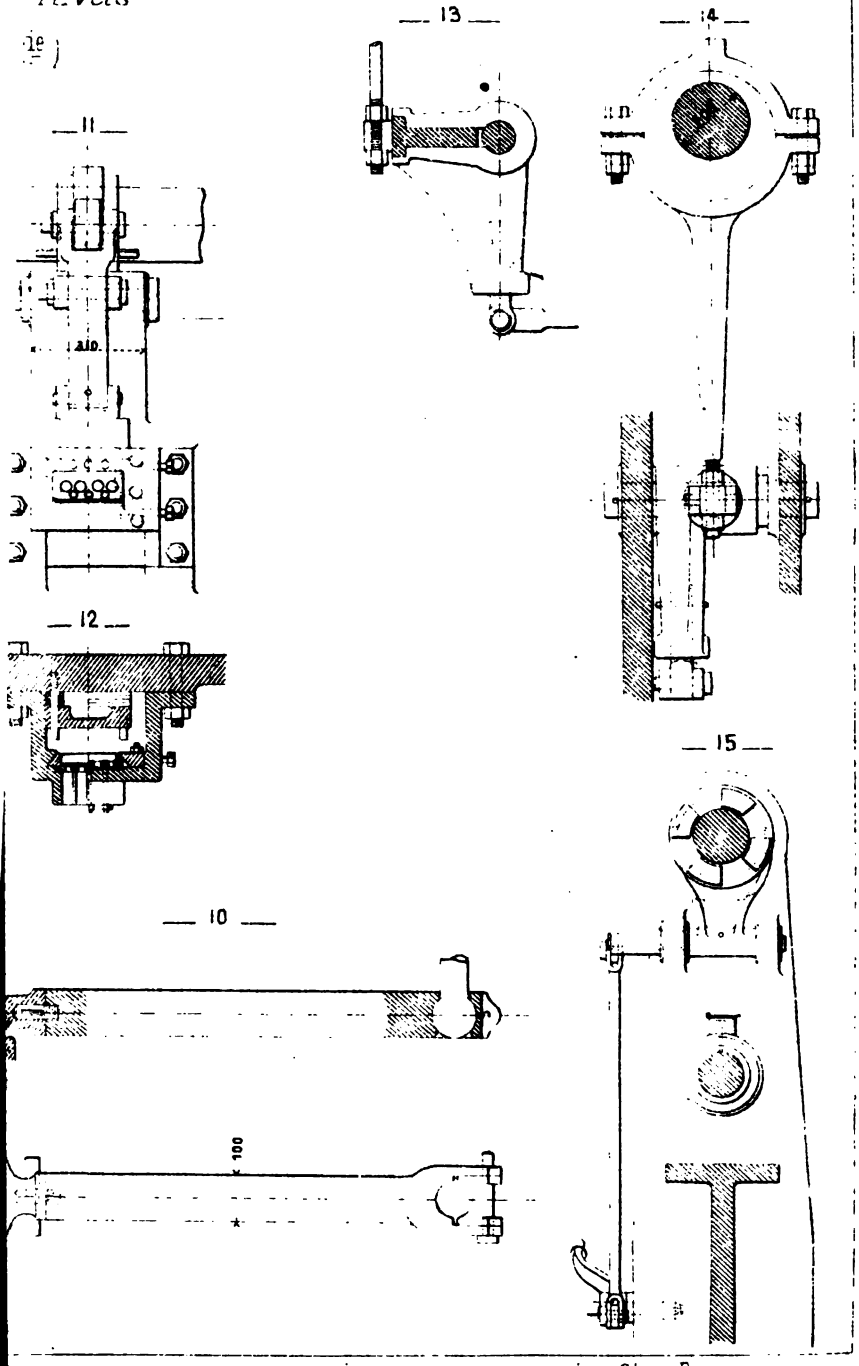

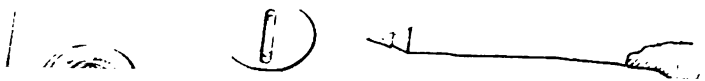

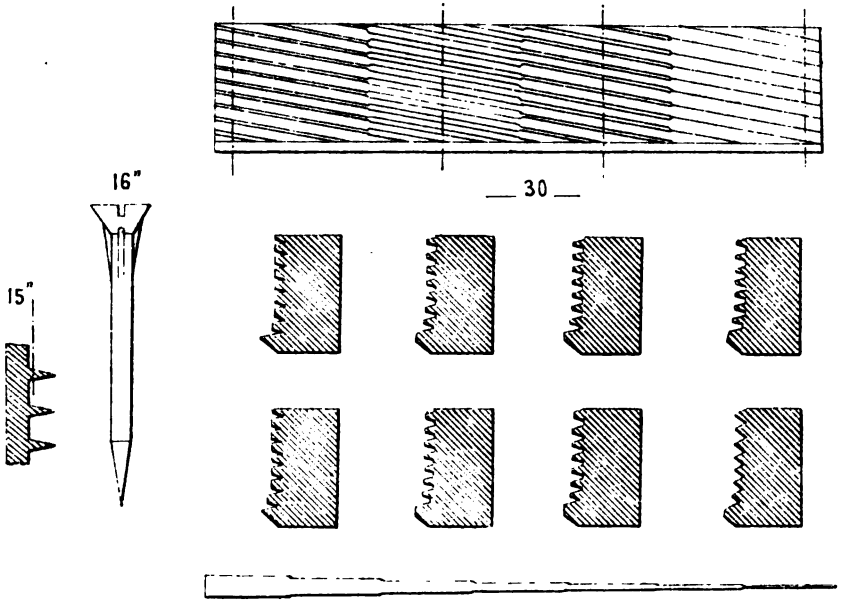

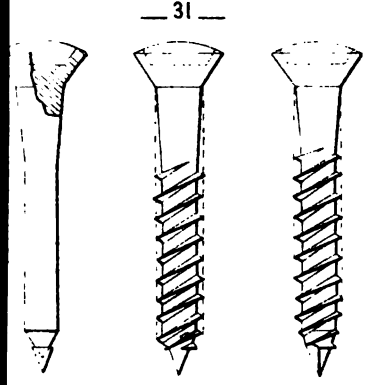

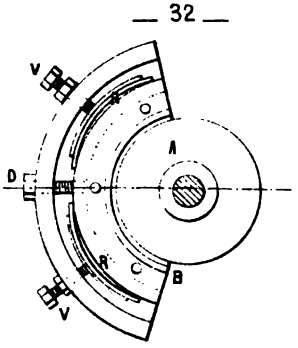

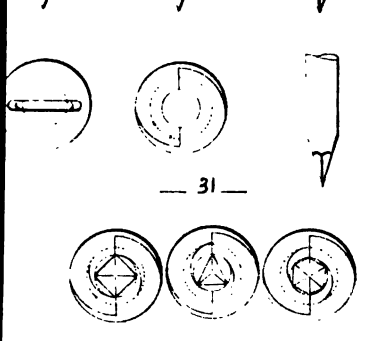

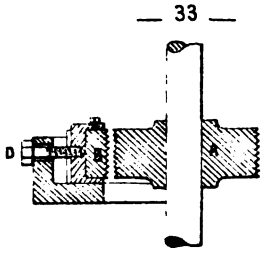

Imp. Chaix. Paris.

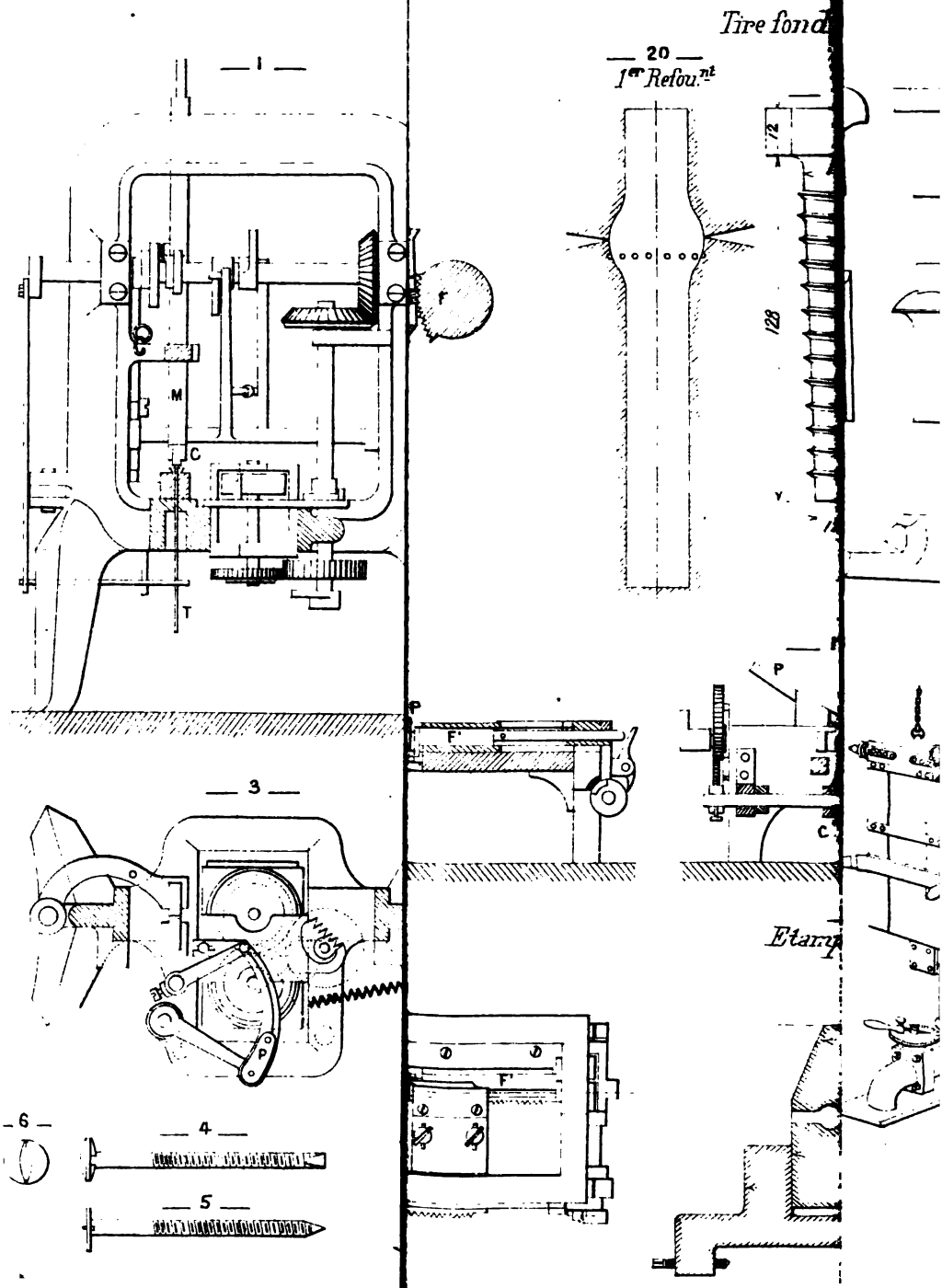
Tire fond
20
1er Refou.nt
1
M
C
T
F
12
128
P
F'
3
P
6
4
5
Etamp

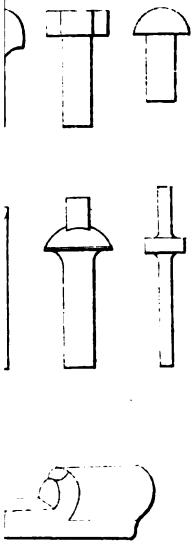

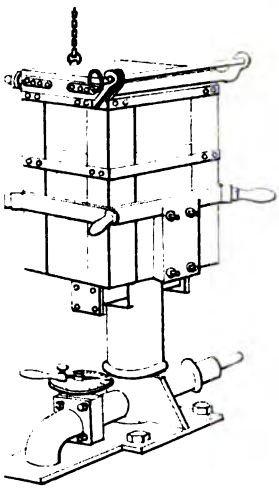

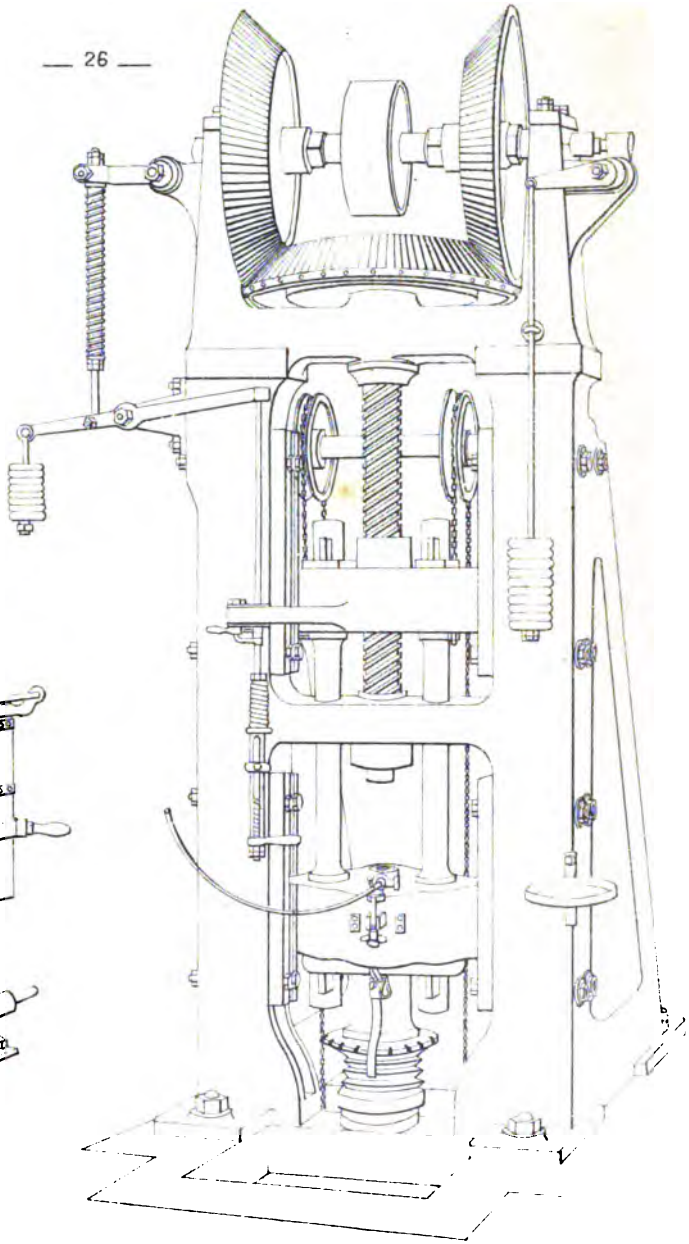

— 13 —

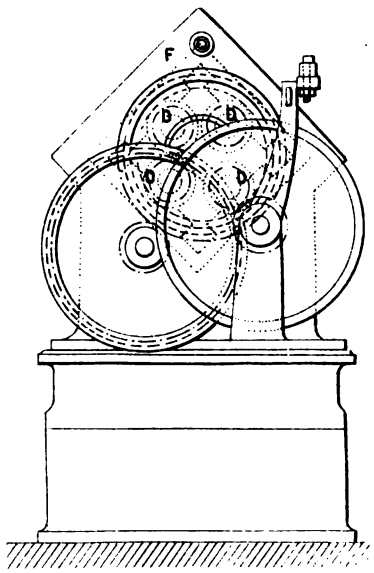

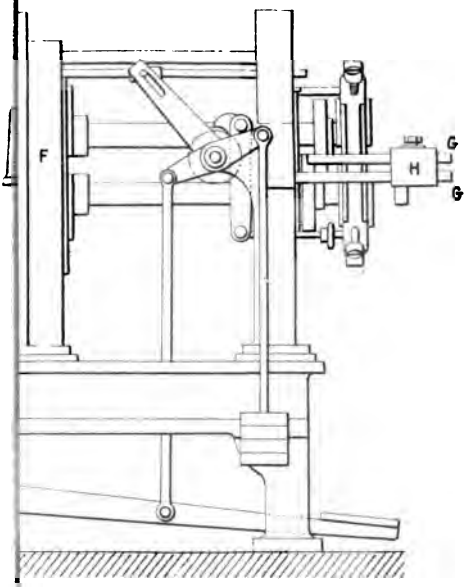

— 18 —

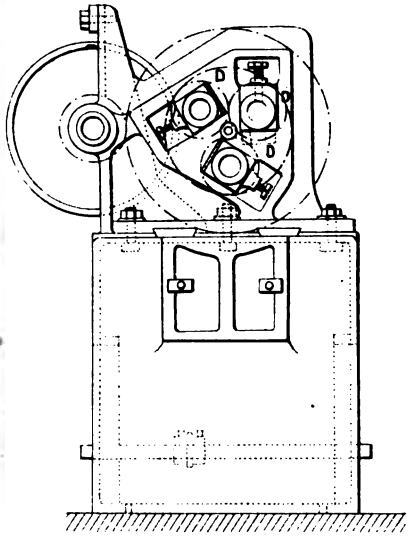

— 17 —

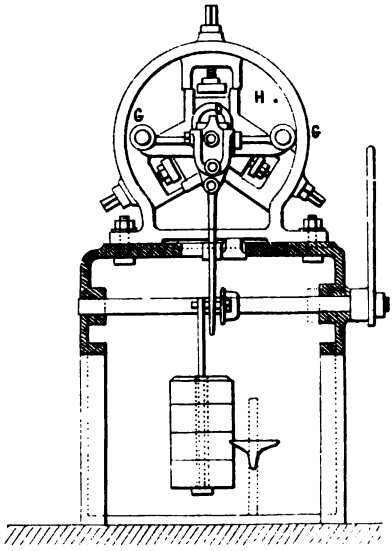

Imp. Chaix. Paris.

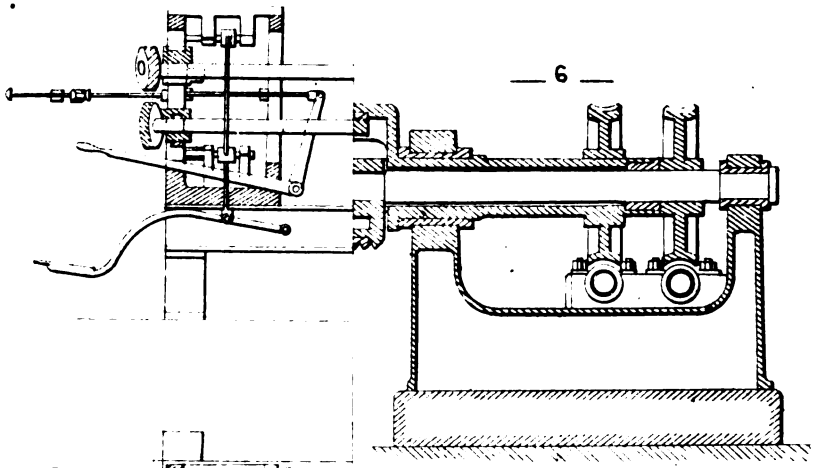

— 6 —

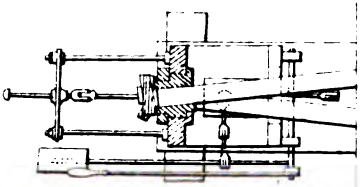

— 7 —

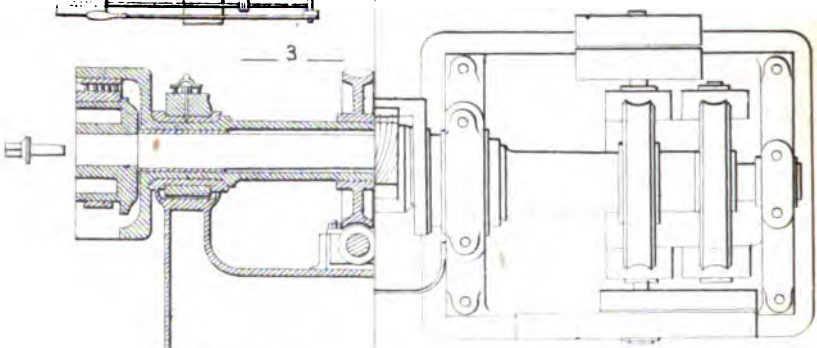

— 3 —

— 9 —

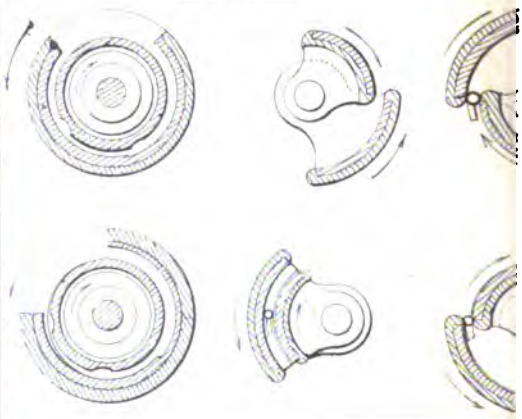

— 5 —

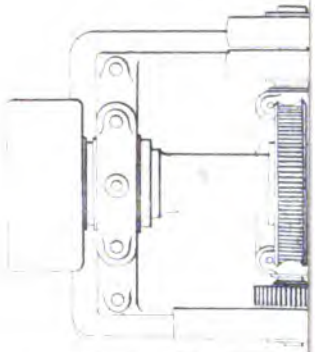

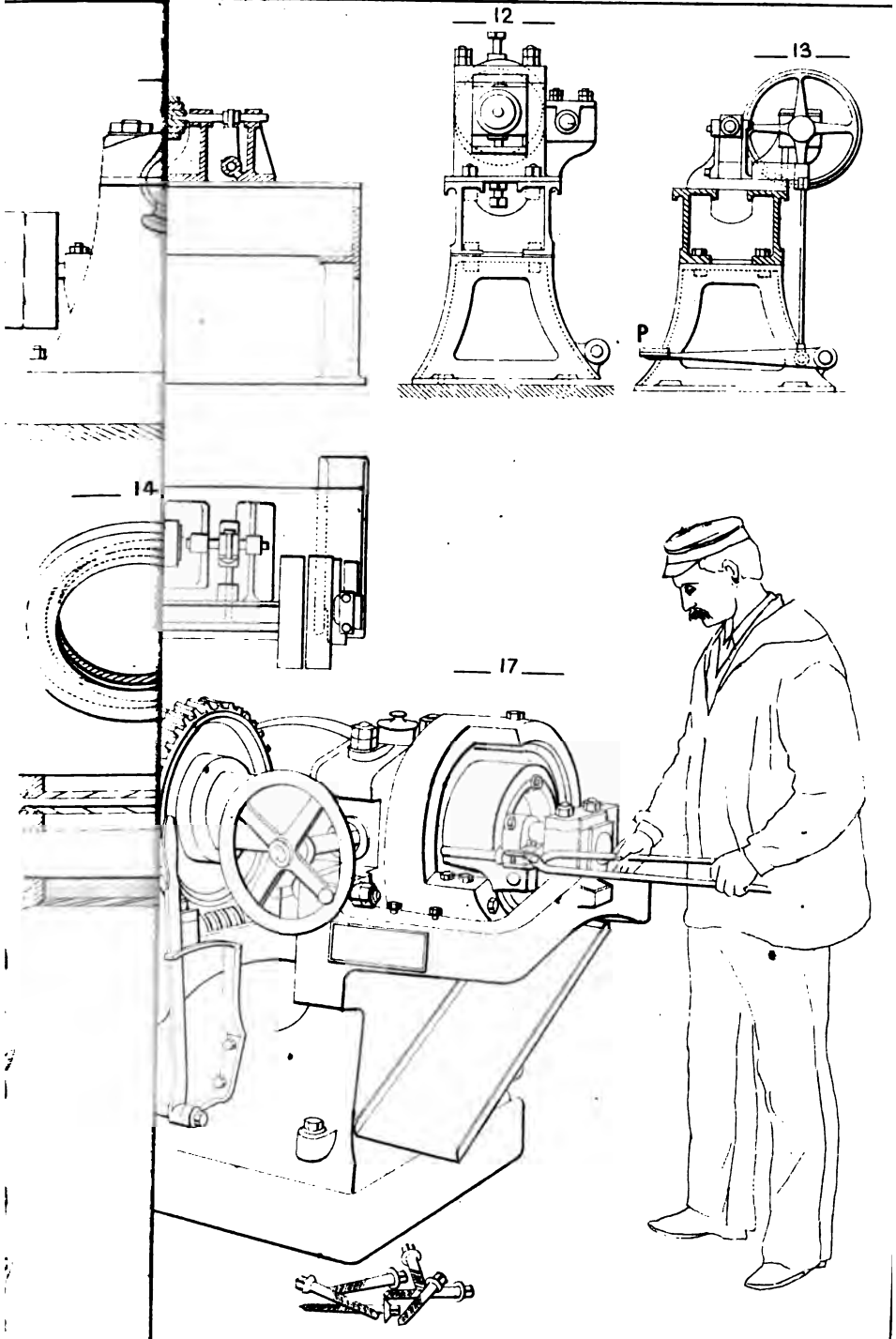

Imp. Chaix. Paris

— 13 —

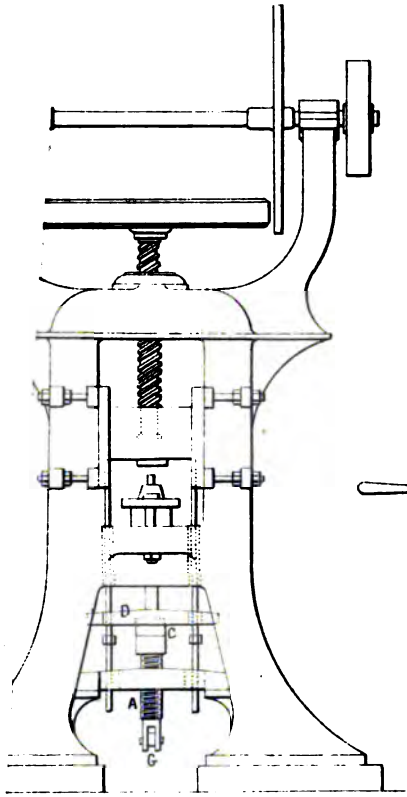

— 18 —

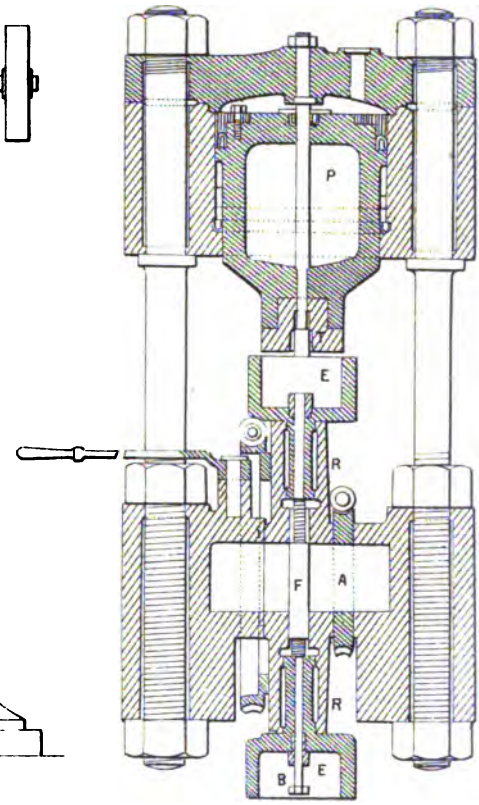

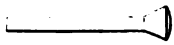

— 19 —

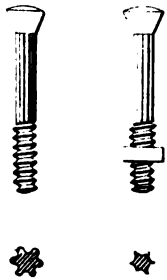

— 20 —

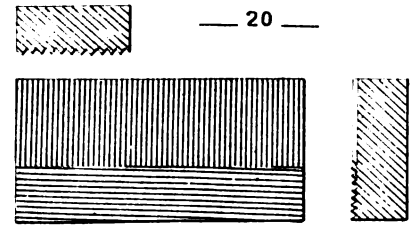

Imp. Chaix Paris

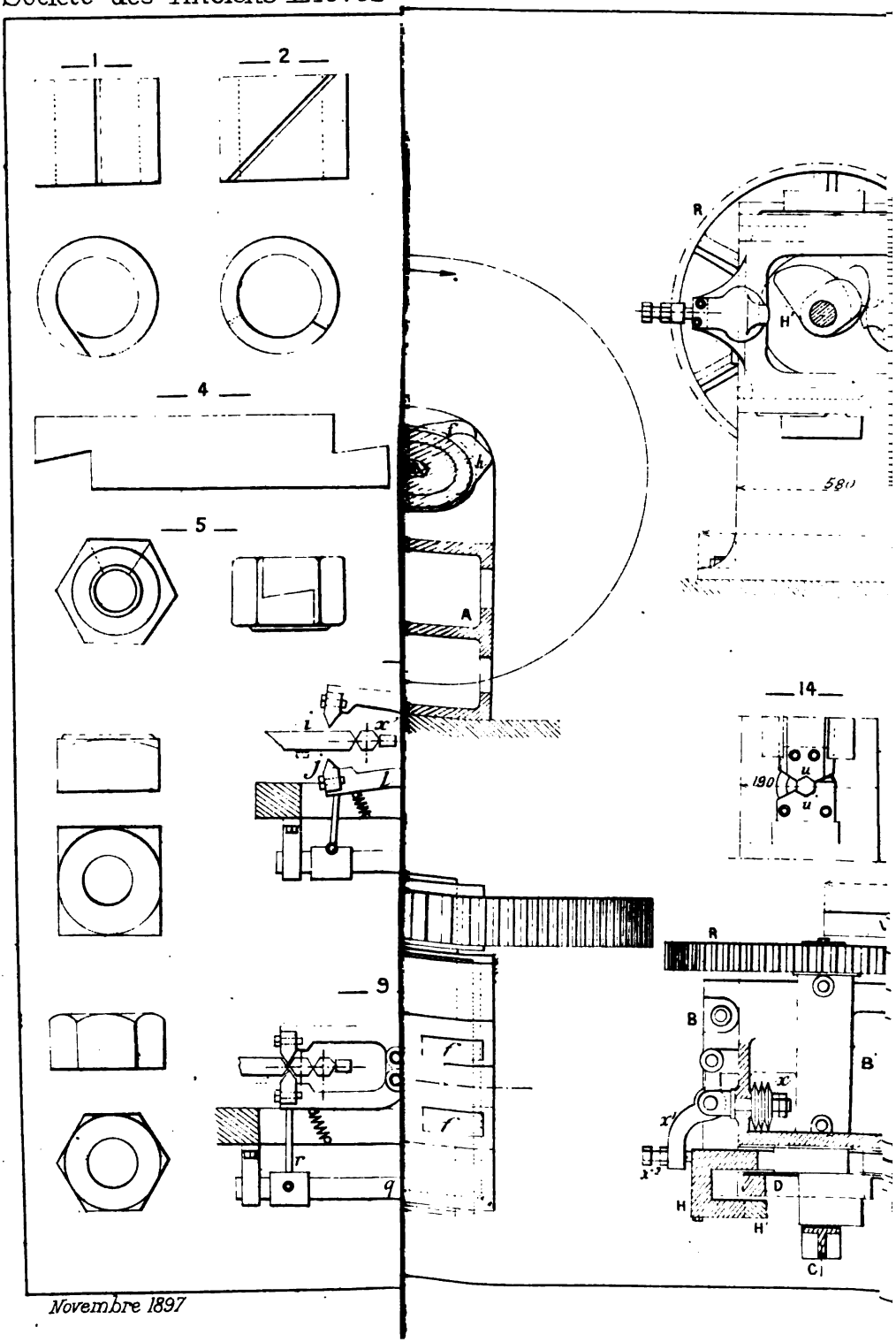

Novembre 1897

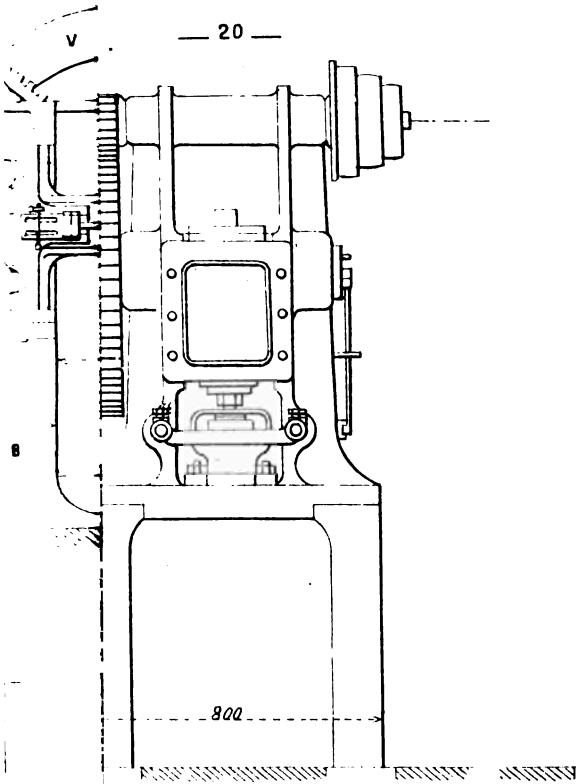

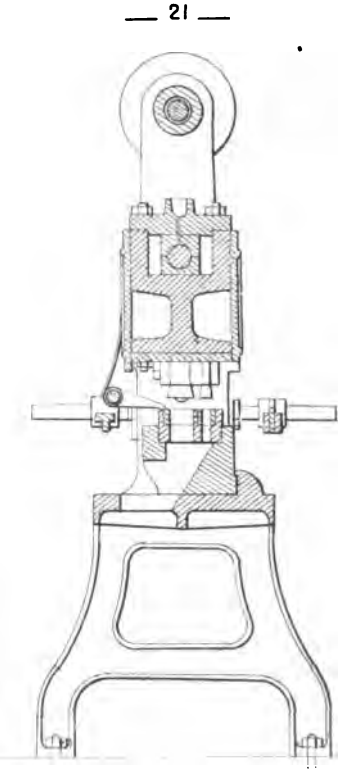

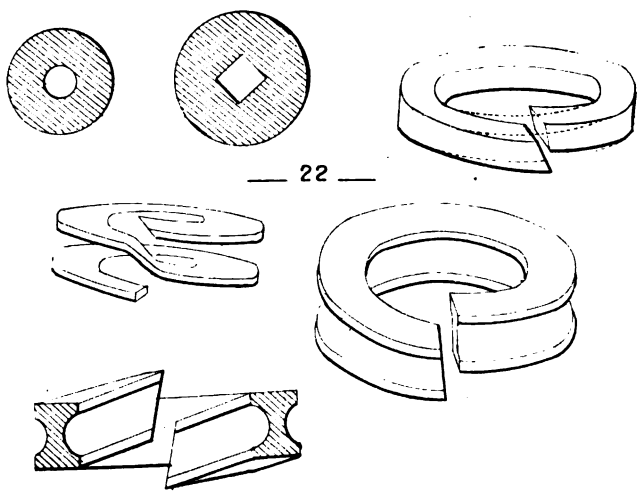

Imp Chaix Paris